Cat.No.BC01

JQA-1973
JQA-EM4783

ASAHI

带座外球面球轴承组件

BEARING UNITS
JOINBAL



旭精工株式会社

总　目　录

带座轴承组件的构造・特点・种类
带座外球面球轴承组件的构造和特点 …… 2
带座外球面球轴承组件的种类 …… 5
带座球轴承组件的尺寸表目录 …… 16
带座球轴承组件的技术资料目录 …… 163
关节轴承目录 …… 231
产品介绍 …… 262
附表目录 …… 265

- 如需CAD数据，可以从ASAHI的网页下载，请参看右边的网页。URL http://www.asahiseiko.co.jp
- 此样本中关于使用方法等记载内容，实际操作时偶尔可能会有些临时性的改变，望请周知。

铸铁制系列带座外球面球轴承组件的构造和特点

特殊淬火组件

如图1所示，要对组件用球轴承的内圈进行特殊淬火处理，只在其需要必要硬度的轨道面周边部位实施淬火工艺处理，让顶丝孔的周围位置柔软且具有更强的韧性，以便能更好的防止在紧定顶丝时因为过分用力而造成的内圈破裂 以及运转中顶丝的突然松动。

坚固的轴承座

因为轴承座是采用坚固的一体化构造，所以歪斜和紧定时的变形很少见，持有很强的刚性。

立式座轴承组件的剖面图

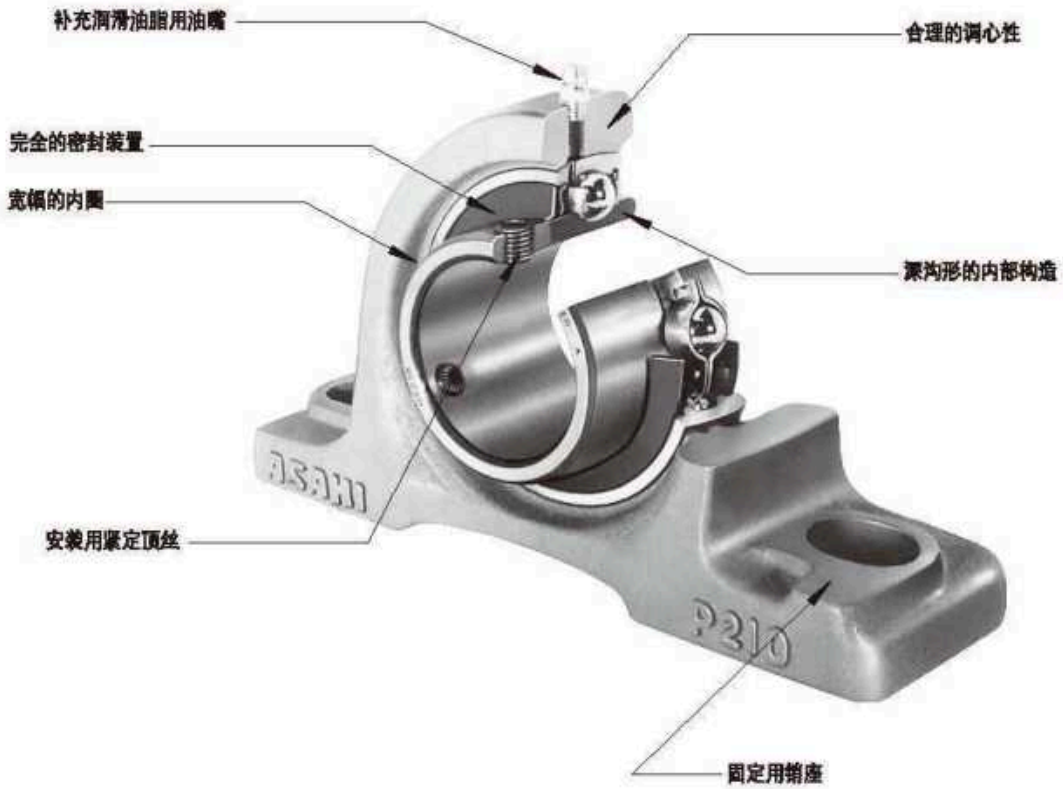

往轴上的可靠性安装

ASAHI产带止动顶丝的带座外球面球轴承，因为采用了止动顶丝，外加和特殊淬火组件的组合安装，使得它们可以在很严酷的条件下被使用，特别是在伴随着有很大振动・冲击的条件下也能够安心使用。

固定用销座

立式以及法兰式的组件用轴承座，安装用螺栓座处开有2个用来固定作用的销座。对于决定轴承座的固定位置很是便利。

（固定用销的位置以及销径的尺寸，请参看本样本的第215，216页。）

外圈止转销

组件的场合，为了顺利的发挥调心性这个带座球轴承的最大特征，轴承座的球面内径采用公差种类记号H,作为是H7-hB的间隙配合，为了使轴承的外圈在旋转中不跟着旋转，如图1所示，在外圈上装配了止转销，不仅能够防止外圈的旋转，也同时能够防止配合面的磨损。

<图1>

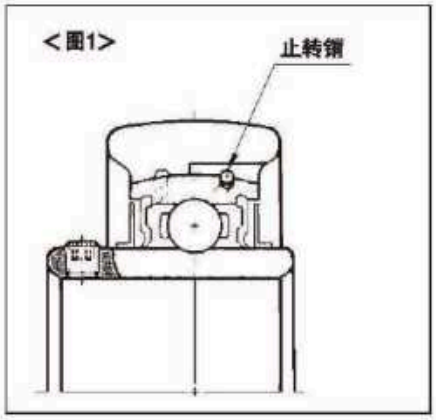

合理的调心性

轴承的外圈外周被加工成球面，然后嵌在同样被加工过的轴承座的内周，在两者的球面之间，可以进行调心。就是说，调心是非常合理的，由此可以弥补机械轴心的偏位等，不至于给轴承加任何过度的外力。

加脂方式

带座外球面球轴承可以在各种各样的条件下被使用，其中在很脏，湿气很大，温度很高的场合被使用时，润滑脂被污染的程度很迅速，以及很早就开始劣化。在这种使用环境条件下，需要适当的定期间隔着添加新脂。如果同时能再尽量向外部排出旧脂的话，就不仅能够延长润滑脂的寿命，也更能够延长轴承的使用寿命。因此，ASAHI产品无论是铸铁制系列还是铸钢制系列，为了确保在过分严酷的条件下也能够安心被使用，采用了标准式的补充加脂方式。

优良的密封装置

轴承是靠钢板制甩油环和耐热耐油性合成橡胶密封组合在一起形成的双重密封来进行全封闭的。固定在内圈上的甩油环，和外圈保持着十分微小的间隙旋转，对抗外来压力和赃物的侵入。还有，因为橡胶密封是以适当的强度和内圈发生接触，所以磨损很小，轴即便有些倾斜，也不会改变密封的接触状态。因此，具有着优良的密封效果，既能够防止润滑脂的向外部泄漏，也能够防止外部的赃物和湿气的侵入。使产品可以在非常恶劣的条件下安心使用。

配置防护盖的带座外球面球轴承，是为了能在制铁，制粉，水泥加工，铸造等领域的工厂，船舶，空气调整机，土木建设机械等环境恶劣的地方确保安心使用，在装配了止动销以及带紧定套的轴承组件的轴承座上安装钢板制或者是铸铁制的防尘盖，比原来的只靠轴承和轴承座的两方的密封装置来防尘的效果好出很多。

<图2>钢板制带防护盖的立式带座轴承组件的断面图

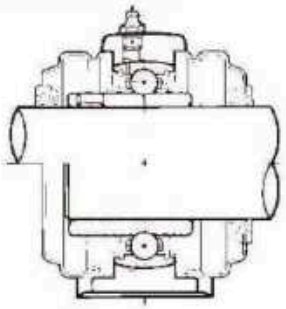

<图3>铸铁制带防护盖的立式带座轴承组件的断面图

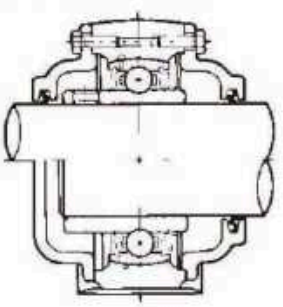

带座外球面球轴承组件的构造和特点

深沟型的内部构造

轴承的内部是和6200型・6300型的深沟球轴承同样的构造，可以承受径向负荷以及轴向负荷，还有，噪音也很低。

轴承和轴承座之间的互换性

轴承和轴承座之间具有互换性，必要的时候，可以随时只把轴承交换一下即可，非常便利。

操作使用容易

带座外球面球轴承是把轴承和轴承座组合起来形成一体。因为事先已经在轴承内注入了适量优质的润滑脂，所以只需保持原状安装到主轴上就可以马上进行运转。因此，操作中不用担心有异物会混进轴承内，非常省事，可以避免在实际安装时可能会产生的未料想到的麻烦。

优质美观的粘合性涂装

由于轴承座外表面的涂装材料，采用的是三聚氰胺树脂系列的烤漆涂料，所以涂膜的粘合性良好，美丽的光泽可以保持很长期间不退色。

这种涂料，因为采用的是浅蓝的颜色，所以无论和哪类机械装置一起装配，都会很协调。

往主轴上安装简单

带座外球面球轴承往主轴上的安装方法有，靠内圈的一端上有2个内六角紧定螺钉，用以安装到固定轴的配紧定螺钉方法；内圈内径为带圆锥孔型，靠紧固套来安装的带紧固套方法以及靠偏心套来安装的带偏心套方法；（偏心套的状态如图4所示。）无论哪种操作方法都很简单，另外，轴的加工也很容易。

轴承内圈端面部的凸状部外周面和偏心套端部的凹状部内周面的中心错开了的ER型，还有轴承内圈端面部的凹状部内周面和偏心套端部的凸状部外周面的中心错开了的EE型，在那个圆周上形成了楔子，楔固了轴和内圈。

<图4>可简单的固定到轴上

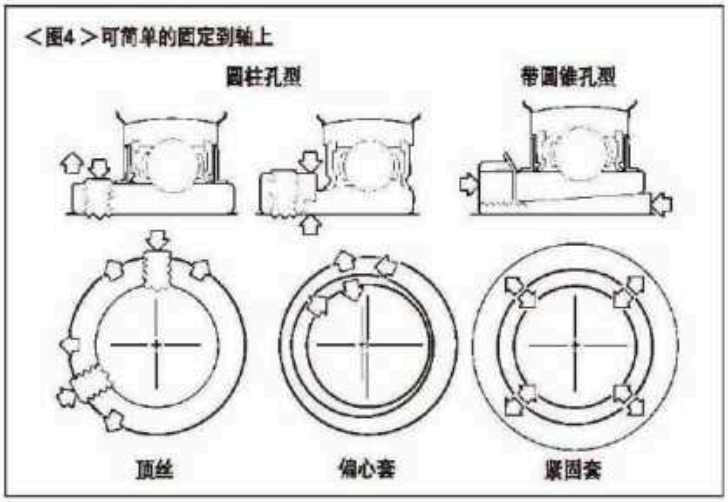

带座外球面球轴承组件的种类

带座外球面球轴承组件的形式

轴承形式 / 轴承座形式				圆柱					
				带顶丝类型					
				 UC		 B, K		 UD+EE	
				轴承组件形式	页数	轴承组件形式	页数	轴承组件形式	页数
镀铬钢系列	立式座类型		P	——		KP	135	——	
	菱形法兰式类型		FL	——		KFL	139	——	
铸铁制系列	立式座类型		P	UCP	18	——		UDP	46
			IP	UCIP	26	——		——	
			PH	UCPH	34	——		——	
			PA	UCPA	36	——		——	
			EP	UCEP	38	——		——	
			LLP	——		BLLP	40	——	
	法兰式类型		F	UCF	48	——		UDF	86
			FC	UCFC	56	——		UDFC	88
			FS	UCFS	62	——		——	
			FL	UCFL	66	——		UDFL	90
			FA	UCFA	74	——		——	
			FK	UCFK	76	——		——	
			LFL	——		BLFL	78	——	
	滑块座式类型		T	UCT	92	——		UDT	108
	滑块座式类型带框架	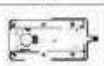	T	UCT+WB,X	100	——		——	
		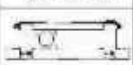	TL	UCTL+WL,X	102	——		——	
			TU	UCTU+WU,X	104	——		——	
	环形座式类型		C	UCC	111	——		——	
	悬吊式座类型		ECH	UCECH	115	——		——	

孔型				带圆锥孔型		轴承形式 / 轴承座形式	
偏心套方式				紧固套方式			
 U+ER, MU+ER		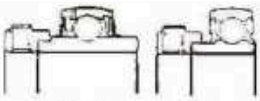 UG+ER KH		 UK+H			
轴承组件形式	页数	轴承组件形式	页数	轴承组件形式	页数		
UP MUP	133	——		——		P	
UFL MUFL	137	——		——		FL	
——		UGP	46	UKP+H	22	P	
——		——		UKIP+H	28	IP	
——		——		——		PH	
——		——		——		PA	
——		——		——		EP	
——		KHLLP	40	——		LLP	
——		UGF	86	UKF+H	52	F	
——		UGFC	88	UKFC+H	60	FC	
——		——		UKFS+H	64	FS	
——		UGFL	90	UKFL+H	70	FL	
——		——		——		FA	
——		——		——		FK	
——		KHLFL	78	——		LFL	
——		UGT	108	UKT+H	96	T	
——		——		——		T	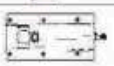
——		——		——		TL	
——		——		——		TU	
——		——		UKC+H	113	C	
——		——		——		ECH	

带座外球面球轴承组件的种类

轴承座形式 \ 轴承形式				圆柱					
				带顶丝类型					
				UC		B，K		UD+EE	
				轴承组件形式	页数	轴承组件形式	页数	轴承组件形式	页数
铸铁制系列	立式座类型		PK	UCPK	30	——		——	
钢板制系列	立式座类型		PP	——		BPP	42	——	
	法兰式类型		PF PFT	——		BPF BPFT	80 82	——	
			PFL	——		BPFL	84	——	
带钢板制端盖的球轴承组件									
铝壳系列	立式座类型		P	——		——		——	
	菱形法兰式类型		FL	——		——		——	
铸铁制系列	立式座类型		P-C	UCP-C(E)	19	——		——	
			IP-C	UCIP-C(E)	27	——		——	
	法兰式类型		F-C	UCF-C(E)	49	——		——	
			FC-C	UCFC-C(E)	57	——		——	
			FL-C	UCFL-C(E)	67	——		——	
	滑块座式类型		T-C	UCT-C(E)	93	——		——	
带铸铁制端盖的轴承组件									
铸铁制系列	立式座类型		CP	CUCP-C(CE)	19	——		——	
			CIP	CUCIP-C(CE)	27	——		——	
	法兰式类型		CF	CUCF-C(CE)	49	——		——	
			CFC	CUCFC-C(CE)	57	——		——	
			CFS	CUCFS-C(CE)	63	——		——	
			CFL	CUCFL-C(CE)	67	——		——	
	滑块座式类型		CT	CUCT-C(CE)	93	——		——	
铸铁制系列	立式座类型		CPK	CUCPK-C(CE)	31	——		——	

备考：UD+EE型也能够适用为带端盖的轴承组件。

孔型				带圆锥孔型		轴承形式 / 轴承座形式	
偏心轴方式				紧固套方式			
 U+ER, MU+ER		 KH		 UK+H			
轴承组件形式	页数	轴承组件形式	页数	轴承组件形式	页数		
——		——		UKPK+H	32	PK	
——		KHPP	42	——		PP	
——		KHPF KHPFT	80 82	——		PF PFT	
——		KHPFL	84	——		PFL	
UP-C(E) MUP-C(E)	134	——		——		P	
UFL-C(E) MUFL-C(E)	138	——		——		FL	
——		——		UKP-C(E)+H	23	P-C	
——		——		UKIP-C(E)+H	29	IP-C	
——		——		UKF-C(E)+H	53	F-C	
——		——		UKFC-C(E)+H	61	FC-C	
——		——		UKFL-C(E)+H	71	FL-C	
——		——		UKT-C(E)+H	97	T-C	
——		——		CUKP-C(CE)+H	23	CP	
——		——		CUKIP-C(CE)+H	29	CIP	
——		——		CUKF-C(CE)+H	53	CF	
——		——		CUKFC-C(CE)+H	61	CFC	
——		——		CUKFS-C(CE)+H	65	CFS	
——		——		CUKFL-C(CE)+H	71	CFL	
——		——		CUKT-C(CE)+H	97	CT	
——		——		CUKPK-C(CE)+H	33	CPK	

带座外球面球轴承组件的种类

组件用球轴承的类型

轴承类型				负载容量 小→大 / 直径系列 0		2		X		3	
				型号名称	页数	型号名称	页数	型号名称	页数	型号名称	页数
圆柱孔型	带顶丝类型		UC	——		UC200	141	UCX00		UC300	
						UCW200	147		141		141
			MUC	——		MUC200	155	——		——	
			B	——	153	B	145	——		——	
			K	K000		——		——		——	
			UR	——		UR200	149	——		——	
			SER	——		SER200	151	——		——	
	带偏心套类型	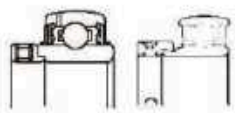	UD +EE	——	161	UD200 +EE	153	——		——	
			U +ER	U000 +ER		——		——		——	
			MU +ER	MU000 +ER		——		——		——	
		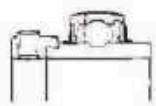	UG +ER	——		UG200 +ER	147	——		——	
			KH +H	——		KH200	146	——		——	
带圆锥孔型	带紧固套类型		UK	——		UK200 +H	143	UKX00 +H	143	UK300 +H	143

铸铁制系列

立式座类型轴承组件



UCP型 18页



UCP—C型 19页



UGP型 46页



CUCP型 19页

带防护盖的轴承组件是特别考虑到防尘·防湿的要点，在轴承座侧面加装钢板制或者铸铁制的防护盖，比照原本的只靠轴承和轴承座的两方的密封装置，防尘效果得到更大提高。。



UKP十H型 22页

简直可以说是轴承组件大全的总称，在轴承组件中是最具代表性的类型。把轴承嵌入坚固的一体化构造的轴承座里，在所有的传动装置领域里具有最为广泛的使用用途。



UCIP型 26页

是让轴承座更加壁厚，安装螺栓用开孔变为凹形孔的立式座轴承组件，不仅能够承受冲击负载，而且能够正确的决定安装位置。



UCPH型 34页

比立式座组件UCP200型的轴承座的轴心高出一些的类别。



UCPA型 36页

和立式座组件UCP200型相比，由于使轴承座小型化，安装用螺栓孔变为螺纹孔，非常适合用于安装空间受限的场所。

带座外球面球轴承组件的种类

立式座轴承组件



UCEP型 38页

适用于因热和其他原因使得轴的伸缩很大的场合，还有轴承间隔又特别长的场合等，适合需要在轴方向的槽的自由侧安装组件。



BLLP型 40页

在铸铁制系列立式座轴承组件里面，是最轻量，而且是一体化构造的轴承座，和带橡胶密封的球轴承组装在一起的类型，适用于相对来讲比较轻负载・中低速运转的传动轴上。

方形法兰式带座轴承组件



UCF型 48页

轴承座的形状为方形，因为是要安装到机械的侧壁上，所以轴承安装部分的构造很简单，具有广范围的用途。

带管端套头及法兰的带座轴承组件



UCFC型 56页

在轴承座的安装面配有管端套头，事先采取了嵌入对面的设计，所以在实际安装时很少出现偏心，能够正确的决定安装位置。

菱形法兰式组件



UCFL型 66页

轴承座的形状为菱形，由2根螺栓来进行安装，无需很大空间，往机械上的安装也很简单。



UCFA型 74页

菱形法兰式轴承组件的一侧的螺栓孔呈圆弧形状，实际安装时可以自由的调整轴心。



BLFL型 78页

铸铁制系列菱形法兰式座类型的带座轴承中，是最轻量且构造简单的轴承座，再把带橡胶密封的球轴承嵌入此种轴承座里成为组件，比较适合用于相对较轻负载・中低速运转的传动轴。



UCFK型 76页

是在一侧开有3个安装用螺栓孔的类型，在安装面受到限制，只适用于从一个方向安装的场合。

滑块座式组件



UCT型 92页

适用于在调整传送带和传送链轮时，需要自由移动轴心的场合。

带框架的滑块座式轴承组件



UCT+WB型 100页



BTAW型 110页



UCTL+WL型
UCTU+WU型 102页

是在钢板制框架上装配滑块座式的带座轴承组件，可以靠调整螺栓来自由的移动轴心。

环形座式组件



UCC型 111页

是把轴承嵌入外径面被磨削加工过的铸铁制的圆柱形轴承座中而装配成的类型，作为轴承组件可以和一般的轴承同样安装操作，适用于安装在伴随着膨胀·收缩的传动轴。

悬吊式座类型轴承组件



UCECH型 115页

在轴承座上开有管用平行螺纹孔，靠安装在输送机上的钢管来悬挂，适用于螺旋输送机的悬吊用途的一种专用轴承。

带座外球面球轴承组件的种类

塑材系列 立式座类型组件



MBA型 129页



MBA型

是把不锈钢材料的轴承组装嵌入热可塑性的聚乙烯树脂材料的轴承座中，适用于谋求轻量化，特别是谋求耐腐蚀，讲卫生的食品机械上。在这个轴承座上安装了树脂制的轴端防护盖，防护着轴和轴承之间的旋转部位，提高了运转的安全性和防尘的效果。

铝材系列 立式座类型组件



MUCAP型 123页



MUCAP-C型 124页

把不锈钢制轴承嵌入铝合金制轴承座里形成轴承组件，在谋求轻量化，特别是谋求耐腐蚀性能时，因为可以安装钢板制防护盖，所以可以取得非常好的防尘・防溅效果。

不锈钢系列 立式座类型组件



MUCP型 117页

轴承和轴承座都是利用不锈钢材料制成，使其具有耐腐蚀性，适用于怕生锈的机械上。

银亮系列（锌合金压铸件）

立式座类型轴承组件



UP型 133页



UP-C型 134页

和原本的球轴承组件相比，小型・轻量，可以实现机械设备的小型化。因为轴承座上具有中心标记，所以很容易确定安装位置。

是带防护盖的轴承组件，是一种利用夹子把不锈钢端盖固定住的类型，安装卸下都很简单。由于橡胶密封是采用密封效果很高的双重模唇构造，所以具有很好的防尘・防溅效果。

钢板制系列 立式座类型轴承组件



BPP型 42页

圆法兰式座类型轴承组件



BPF型 80页

三角法兰式座类型轴承组件



BPFT型 82页

菱形法兰式座类型轴承组件



BPFL型 84页

是把带橡胶密封的球轴承嵌入到2枚的钢板制轴承座里形成的轴承组件，构造简单，适用于相对来说比较轻负载·中低速的传动轴上。

带座外球面球轴承组件的种类

组件用球轴承的种类

圆柱孔型，偏心套类型



UG+ER型 147页

和UC型轴承具有同样的内部构造，内圈单侧端部的外径面处制有偏心部位，沿轴上把偏心套楔紧凹状偏心部的圆周，使其固定在主轴上的安装类型。

带圆锥孔型，带紧固套类型



UK+H型 143页

和UC型轴承具有同样的内部构造，把带圆锥孔的轴承利用紧定套，垫圈及螺母固定到圆柱轴上的类型。

圆柱孔型，带偏心套类型



KH型 146页

和B型轴承具有同样的内部构造，靠偏心套来往轴上固定安装。

圆柱孔型，带顶丝类型



UC型 141页

具有球状的外径面，谋求良好的调心性能，具有较宽幅的内圈，内圈的单侧配有2个内六角的紧定螺钉，靠其固定到轴上，还靠两侧面的双重密封来来进行全封闭。

银亮系列，圆柱孔型，偏心套



U+ER型，MU+ER型 161页

和6000型的深沟球轴承有着同样的内部构造，两侧面靠橡胶密封来全封闭，靠偏心套来往轴上固定安装。

圆柱孔型，带顶丝类型，窄幅



B型 145页

把两侧面用橡胶密封来全封闭，和UC型轴承相比内外圈的宽幅都窄出不少。

轴承组件的尺寸表目录

＜球轴承组件＞

铸铁制系列・铸钢制系列・钢板制系列・橡胶制系列

立式座类型轴承组件

铸铁制・带顶丝・UCP型 （含带防护盖的类型）……18
带紧固套・UKP＋H型 （含带防护盖的类型）……22
带顶丝・UCIP型 （含带防护盖的类型）……26
带紧固套・UKIP＋H型 （含带防护盖的类型）……28
铸钢制・带顶丝・UCPK型 （含带防护盖的类型）……30
带紧固套・UKPK＋H型 （含带防护盖的类型）……32
铸铁制・带顶丝・UCPH型 ……34
带顶丝・UCPA型 ……36
带顶丝・UCEP型 ……38
带顶丝・BLLP型，带偏心套・KHLLP型 ……40
钢板制・带顶丝・BPP型，带偏心套・KHPP型 ……42
橡胶制・带顶丝・UCRP型 ……44
橡胶圈・带顶丝・BPR型，带偏心套・KHPR型 ……45
铸铁制・带偏心套・UGP型・UDP型 ……46

带法兰型轴承组件

铸铁制・带顶丝・方形法兰座类型・UCF型 （含带防护盖的类型）……48
带紧固套・方形法兰座类型・UKF＋H型 （含带防护盖的类型）……52
带顶丝・带管端套头圆法兰座类型・UCFC型 （含带防护盖的类型）……56
带紧固套・带管端套头圆法兰座类型・UKFC＋H型 （带含防护盖的类型）……60
带顶丝・带管端套头圆法兰座类型・UCFS型 （含带防护盖的类型）……62
带顶丝・带管端套头圆法兰座类型・UKFS＋H型 （含带防护盖的类型）……64
带顶丝・菱形法兰座类型・UCFL型 （含带防护盖的类型）……66
带紧固套・菱形法兰座类型・UKFL＋H型 （含带防护盖的类型）……70
带顶丝・菱形法兰座类型・UCFA型 ……74
带顶丝・法兰座类型・UCFK型 ……76
带顶丝・菱形法兰座类型・BLFL型
带偏心套・菱形法兰座类型・KHLFL型 ……78
钢板制・带顶丝・圆法兰座类型・BPF型
带偏心套・圆法兰座类型・KHPF型 ……80
带顶丝・三角形法兰座类型・BPFT型
带偏心套・三角形法兰座类型・KHPFT型 ……82
带偏心套・菱形法兰座类型・BPFL型
带偏心套・菱形法兰座类型・KHPFL型 ……84
铸铁制・带偏心套・带方形法兰座类型・UGF型,UDF型 ……86
带偏心套・带管端套头圆法兰座类型・UGFC型,UDFC型 （带含防护盖的类型）…88
带偏心套・菱形法兰座类型・UGFL型,UDFL型 ……90

滑块座型轴承组件

铸铁制・带顶丝・UCT型 （含带防护盖的类型）……92
带紧固套・UKT＋H型 （含带防护盖的类型）……96
带框架・带顶丝・UCT＋WB型 ……100
带框架・带顶丝・UCTL＋WL型 ……102
带框架・带顶丝・UCTU200＋WU型 ……104
带框架・带顶丝・UCTU300＋WU型 ……106

	铸铁制	带偏心套 · UGT型，UDT型	……108
		带框架 · 带顶丝 · BTAW型	……110
环形座类型轴承组件	铸铁制	带顶丝 · UCC型	……111
		带紧固套 · UKC+H型	……113
悬吊式座类型轴承组件	铸铁制	带顶丝 · UCECH型	……115
不锈钢系列		立式座类型 · 带顶丝 · MUCP型	（含带防护盖的类型）
		方形法兰座类型 · 带顶丝 · MUCF型	（含带防护盖的类型）……117
		菱形法兰座类型 · 带顶丝 · MUCFL型	（含带防护盖的类型）
		滑块座式类型 · 带顶丝 · MUCT型	（含带防护盖的类型）……119
		立式座式类型 · 带顶丝 · MUCPA型	（含带防护盖的类型）
		带管端套头圆法兰式类型 · 带顶丝 · MUCFC型	（含带防护盖的类型）……121
铝材系列产品		立式座类型 · 带顶丝 · MUCAP型	（含带防护盖的类型）……123
		方形法兰座类型 · 带顶丝 · MUCAF型	（含带防护盖的类型）……125
		菱形法兰座类型 · 带顶丝 · MUCAFL型	（含带防护盖的类型）……127
塑材系列产品		立式座类型 · 带顶丝 · MBA型	……129
		方形法兰座类型 · 带顶丝 · MBB型	
		菱形法兰座类型 · 带顶丝 · MBD型	（含带防护盖的类型）……131
银亮色系列		立式座 · 带偏心套 · UP型，MUP型	（含带防护盖的类型）……133
		带顶丝 · KP型	（含带防护盖的类型）……135
		菱形法兰座类型 · 带偏心套 · UFL型,MUFL型	（含带防护盖的类型）……137
		带顶丝 · KFL型	（含带防护盖的类型）……139
组件用球轴承		带顶丝 · UC型	……141
		带紧固套 · UK+H型	……143
		带顶丝 · B型，带偏心套 · KH型	……145
		带偏心套 · UG+ER型	
		带顶丝 · UCW型	……147
		带顶丝 · UR型	……149
		带止动环 · 带顶丝 · SER型	……151
		带偏心套 · UD+EE型	
		带顶丝 · K型	……153
		带顶丝 · MUC型	……155
轴径英制尺寸		带顶丝 · UC型	……157
组件用球轴承		带紧固套 · UK+HE(HS)型	……159
		带偏心套 · U+ER型，MU+ER型	……161

立式座类型轴承组件

UCP型

带顶丝
圆柱孔型

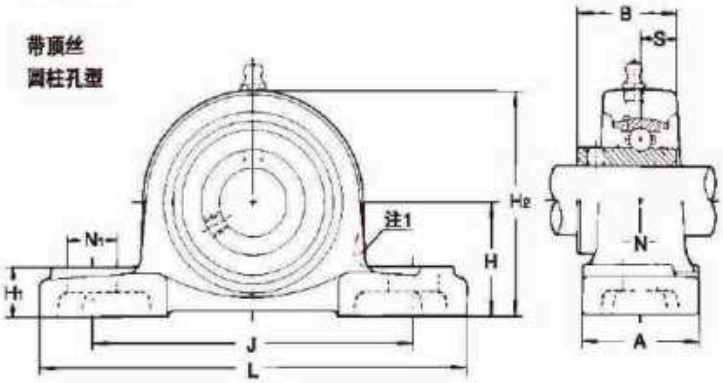

注1是表示UCPX00型的形状。

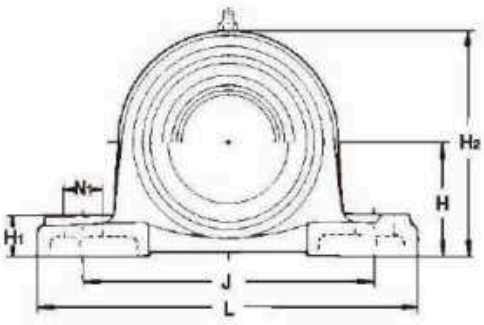

带钢板制防护盖

轴径：12~60mm

轴径 (mm)	轴承组件的公称型号	主要尺寸 (mm) H	L	A	J	N	N1	H1	H2	H5	B	S	A4	A5	A6	A7	安装用螺栓的型号
12	UCP201	30.2	127	38	95	13	19	15	62	66	31	12.7	56	62	8	6	M10
15	UCP202	30.2	127	38	95	13	19	15	62	66	31	12.7	56	62	8	6	M10
17	UCP203	30.2	127	38	95	13	19	15	62	66	31	12.7	56	62	8	6	M10
20	UCP204	33.3	127	38	95	13	19	15	65	69	31	12.7	56	62	8	6	M10
25	UCP205	36.5	140	38	105	13	16	16	70	76	34.1	14.3	63	70	11	9	M10
	UCPX05	44.4	159	51	119	17	25	18	85	—	38.1	15.9	—	—	—	—	M14
	UCP305	45	175	45	132	17	20	16	84	89	38	15	—	78	—	10	M14
30	UCP206	42.9	165	48	121	17	21	18	83	87	38.1	15.9	65	74	9	8	M14
	UCPX06	47.6	175	57	127	17	25	20	94	—	42.9	17.5	—	—	—	—	M14
	UCP306	50	180	50	140	17	20	19	94	99	43	17	—	84	—	10	M14
35	UCP207	47.6	167	48	127	17	21	19	94	97	42.9	17.5	70	80	8	8	M14
	UCPX07	54	203	57	144	17	30	22	105	—	49.2	19	—	—	—	—	M14
	UCP307	56	210	56	160	17	25	21	105	110	48	19	—	90	—	10	M14
40	UCP208	49.2	184	54	137	17	25	19	100	104	49.2	19	82	90	10	8	M14
	UCPX08	58.7	222	67	156	20	32	26	113	—	49.2	19	—	—	—	—	M16
	UCP308	60	220	60	170	17	27	23	116	122	52	19	—	100	—	11	M14
45	UCP209	54	190	54	146	17	22	20	108	114	49.2	19	82	90	10	8	M14
	UCPX09	58.7	222	67	156	20	33	26	116	—	51.6	19	—	—	—	—	M16
	UCP309	67	245	67	190	20	30	25	128	136	57	22	—	106	—	12	M16
50	UCP210	57.2	206	60	159	20	25	22	114	120	51.6	19	87	98	9	10	M16
	UCPX10	63.5	241	73	171	20	36	27	126	—	55.6	22.2	—	—	—	—	M16
	UCP310	75	275	75	212	20	35	28	143	149	61	22	—	114	—	12	M16
55	UCP211	63.5	219	60	171	20	25	22	126	133	55.6	22.2	88	100	9	10	M16
	UCPX11	69.8	260	79	184	25	36	30	139	—	65.1	25.4	—	—	—	—	M20
	UCP311	80	310	80	236	20	38	31	154	159	66	25	—	120	—	13	M16
60	UCP212	69.8	241	70	184	20	25	25	138	145	65.1	25.4	102	114	10	11	M16
	UCPX12	76.2	286	83	203	25	41	32	151	—	65.1	25.4	—	—	—	—	M20
	UCP312	85	330	85	250	25	38	33	165	169	71	26	—	130	—	14	M20

备考 1. 以上用斜体字体表记的轴承组件型号，请事先向ASAHI咨询。
2. 适用轴承的主要尺寸如第141页所示。
3. 润滑脂注油嘴采用1/4-28UNF型。
4. 轴径英制尺寸的详细内容如第157页所示。

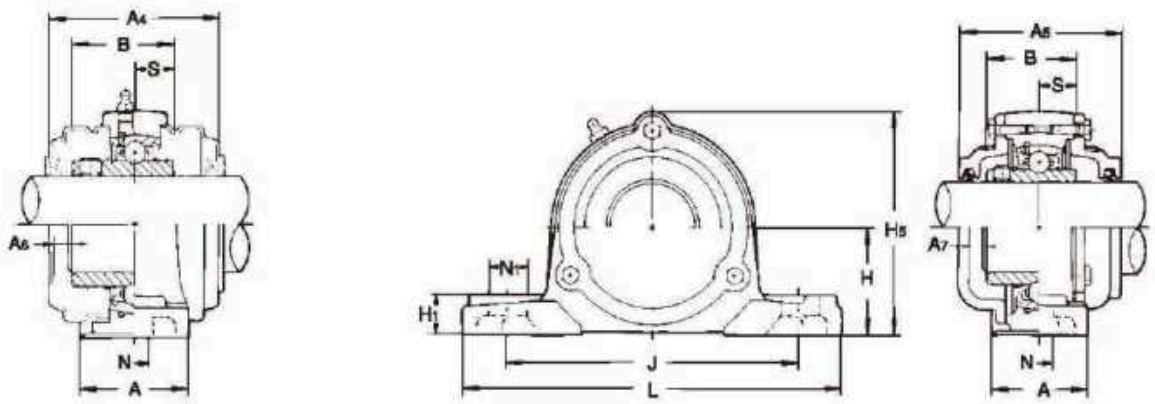

带铸铁制防护盖

球轴承			标准轴承座的公称型号	带钢板制防护盖 轴承组件的公称型号	带铸铁制防护盖 轴承组件的公称型号	轴承组件的质量(kg)		
公称型号	基本额定负荷(kN)			两侧都带橡胶密封防护盖（单侧轴端盖）		标准	带钢板制的防护盖	带铸铁制的防护盖
	Cr	Cor						
UC201	12.8	6.6	P203	UCP201C(E)	CUCP201C(CE)	0.65	0.71	1.1
UC202	12.8	6.6	P203	UCP202C(E)	CUCP202C(CE)	0.63	0.69	1.1
UC203	12.8	6.6	P203	UCP203C(E)	CUCP203C(CE)	0.62	0.68	1.1
UC204	12.8	6.6	P204	UCP204C(E)	CUCP204C(CE)	0.65	0.71	1.1
UC205	14	7.9	P205	UCP205C(E)	CUCP205C(CE)	0.79	0.86	1.4
UCX05	19.6	11.3	PX05	—	—	1.5	—	—
UC305	21.3	10.9	P305	—	CUCP305C(CE)	1.6	—	2.1
UC206	19.6	11.3	P206	UCP206C(E)	CUCP206C(CE)	1.26	1.36	2.0
UCX06	25.9	15.4	PX06	—	—	2.0	—	—
UC306	26.8	15	P306	—	CUCP306C(CE)	1.9	—	2.6
UC207	25.9	15.4	P207	UCP207C(E)	CUCP207C(CE)	1.59	1.69	2.5
UCX07	29.3	17.9	PX07	—	—	2.7	—	—
UC307	33.5	19.2	P307	—	CUCP307C(CE)	2.7	—	3.4
UC208	29.3	17.9	P208	UCP208C(E)	CUCP208C(CE)	1.92	2.12	3.0
UCX08	33	20.5	PX08	—	—	3.5	—	—
UC308	40.5	23.9	P308	—	CUCP308C(CE)	3.12	—	4.4
UC209	33	20.5	P209	UCP209C(E)	CUCP209C(CE)	2.19	2.39	3.4
UCX09	35.5	23.2	PX09	—	—	3.5	—	—
UC309	51.5	29.5	P309	—	CUCP309C(CE)	4.13	—	5.8
UC210	35.5	23.2	P210	UCP210C(E)	CUCP210C(CE)	2.59	2.89	3.51
UCX10	43	29.4	PX10	—	—	4.2	—	—
UC310	61.5	38.2	P310	—	CUCP310C(CE)	5.68	—	7.6
UC211	43	29.4	P211	UCP211C(E)	CUCP211C(CE)	3.3	3.7	5.0
UCX11	52.5	36.1	PX11	—	—	5.53	—	—
UC311	71.5	44.8	P311	—	CUCP311C(CE)	6.9	—	9.6
UC212	52.5	36.1	P212	UCP212C(E)	CUCP212C(CE)	4.7	5.1	6.7
UCX12	57.5	40	PX12	—	—	7.2	—	—
UC312	81.5	52	P312	—	CUCP312C(CE)	8.87	—	11.0

5.「带防护盖轴承组件的公称型号」

带钢板制防护盖	两侧都带橡胶密封防护盖	: UCP210C
	单侧轴端防护盖	: UCP210E
带铸铁制防护盖	两侧都带橡胶密封防护盖	: CUCP210C
	单侧轴端防护盖	: CUCP210CE

立式座类型轴承组件

UCP型

带顶丝
圆柱孔型

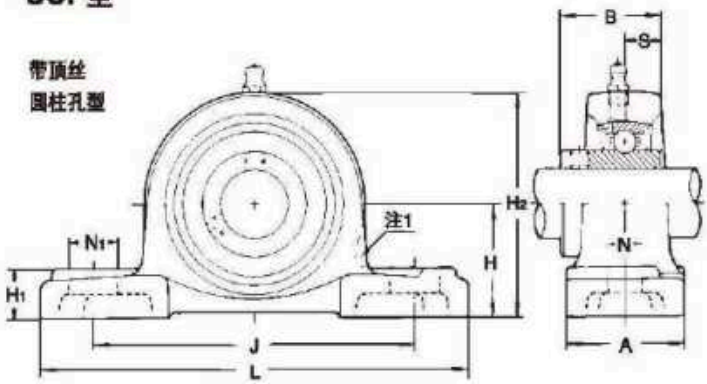

注1是表示UCPX00型的形状。

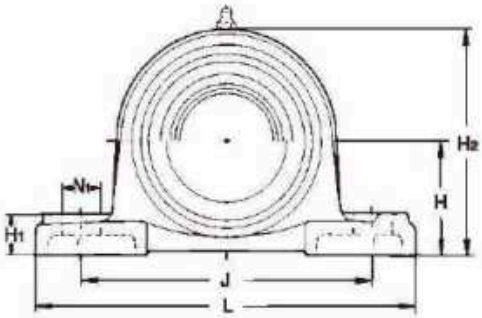

带钢板制防护盖

轴径：65～140mm

轴径 (mm)	轴承组件的公称型号	主要尺寸 (mm) H	L	A	J	N	N_1	H_1	H_2	H_5	B	S	A_4	A_5	A_6	A_7	安装用螺栓的型号
65	**UCP213**	76.2	265	70	203	25	29	27	150	156	65.1	25.4	102	118	10	13	M20
	UCPX13	76.2	286	83	203	25	41	32	154	—	74.6	30.2	—	—	—	—	M20
	UCP313	90	340	90	260	25	38	36	174	188	75	30	—	140	—	17	M20
70	**UCP214**	79.4	266	72	210	25	31	27	156	162	74.6	30.2	—	134	—	16	M20
	UCPX14	88.9	330	89	229	27	51	35	172	—	77.8	33.3	—	—	—	—	M22
	UCP314	95	360	90	280	27	40	40	186	198	78	33	—	140	—	17	M22
75	**UCP215**	82.6	275	74	217	25	31	28	163	167	77.8	33.3	—	136	—	17	M20
	UCPX15	88.9	330	89	229	27	51	35	177	—	82.6	33.3	—	—	—	—	M22
	UCP315	100	380	100	290	27	40	40	197	208	82	32	—	150	—	17	M22
80	**UCP216**	88.9	292	78	232	25	31	30	175	188	82.6	33.3	—	146	—	15	M20
	UCPX16	101.6	381	102	283	27	59	42	197	—	85.7	34.1	—	—	—	—	M22
	UCP316	106	400	110	300	27	40	45	209	219	86	34	—	154	—	17	M22
85	**UCP217**	95.2	310	83	247	25	31	32	187	199	85.7	34.1	—	150	—	15	M20
	UCPX17	101.6	381	102	283	27	59	42	202	—	96	39.7	—	—	—	—	M22
	UCP317	112	420	110	320	33	45	45	221	234	96	40	—	164	—	18	M27
90	**UCP218**	101.6	327	88	262	27	33	34	200	211	96	39.7	—	164	—	17	M22
	UCPX18	101.6	381	111	283	27	60	45	206	—	104	42.9	—	—	—	—	M22
	UCP318	118	430	110	330	33	45	50	233	245	96	40	—	168	—	20	M27
95	**UCP319**	125	470	120	360	36	50	50	250	257	103	41	—	180	—	20	M30
100	*UCPX20*	127	432	121	337	33	64	52	250	—	117.5	49.2	—	—	—	—	M27
	UCP320	140	490	120	380	36	50	55	275	282	108	42	—	190	—	21	M30
105	**UCP321**	140	490	120	380	36	50	55	278	287	112	44	—	194	—	21	M30
110	**UCP322**	150	520	140	400	40	55	60	295	305	117	46	—	210	—	26	M33
120	**UCP324**	160	570	140	450	40	55	70	321	328	126	51	—	220	—	25	M33
130	**UCP326**	180	600	140	480	40	55	80	354	358	135	54	—	230	—	24	M33
140	**UCP328**	200	620	140	500	40	55	80	388	388	145	59	—	240	—	24	M33

备考 1. 以上用斜体字体表记的轴承组件型号，请事先向 **ASAHI** 咨询。

2. 适用轴承的主要尺寸如第142页所示。

3. 润滑脂注油嘴在轴承的内径代号为13以下时，采用1/4-28UNF型；轴承的内径代号为14以上时，则采用PF1/8型。

4. 轴径英制尺寸的详细内容如第158页所示。

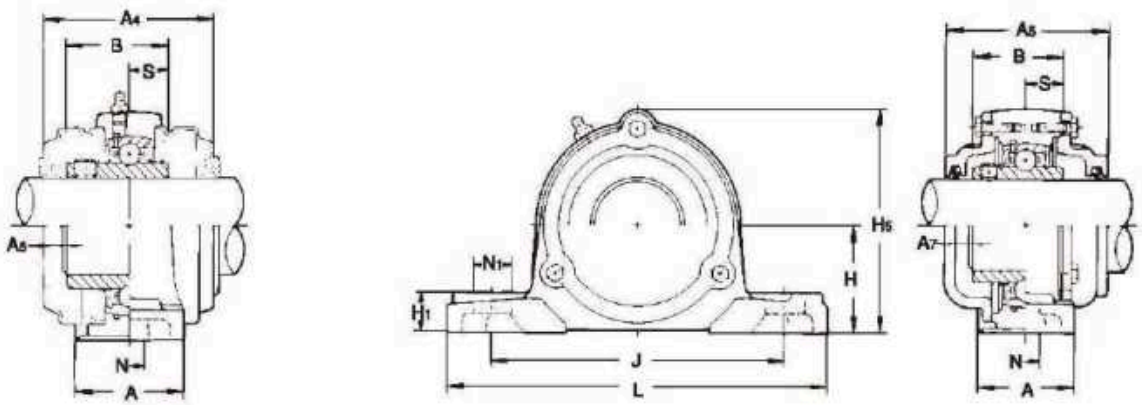

带铸铁制防护盖

球轴承			标准轴承座的公称型号	带钢板制防护盖轴承组件的公称型号	带铸铁制防护盖轴承组件的公称型号	轴承组件的质量（kg）		
公称型号	基本额定负荷 (kN)			两侧都带橡胶密封防护盖（单侧轴端盖）		标准	带钢板制的防护盖	带铸铁制的防护盖
	Cr	Cor						
UC213	57.5	40	P213	UCP213C(E)	CUCP213C(CE)	5.6	6.1	7.8
UCX13	62	44	PX13	—	—	7.07	—	—
UC313	92.5	59.7	P313	—	CUCP313C(CE)	9.8	—	14.3
UC214	62	44	P214	—	CUCP214C(CE)	7.3	—	9.3
UCX14	66	48.2	PX14	—	—	11.1	—	—
UC314	104	68	P314	—	CUCP314C(CE)	11.4	—	16.7
UC215	66	48.2	P215	—	CUCP215C(CE)	7.9	—	9.6
UCX15	72.5	53	PX15	—	—	11.4	—	—
UC315	114	76.9	P315	—	CUCP315C(CE)	13.6	—	19.6
UC216	72.5	53	P216	—	CUCP216C(CE)	10.0	—	12.2
UCX16	83.5	61.8	PX16	—	—	17.4	—	—
UC316	123	86.4	P316	—	CUCP316C(CE)	16.4	—	20.55
UC217	83.5	61.8	P217	—	CUCP217C(CE)	12.2	—	14.2
UCX17	95.5	71.4	PX17	—	—	17.1	—	—
UC317	132	96.5	P317	—	CUCP317C(CE)	18.6	—	23.6
UC218	95.5	71.4	P218	—	CUCP218C(CE)	14.7	—	18.2
UCX18	109	81.6	PX18	—	—	17.0	—	—
UC318	143	107.2	P318	—	CUCP318C(CE)	20.9	—	30.4
UC319	153	118.4	P319	—	CUCP319C(CE)	26.5	—	36.8
UCX20	134	104.7	PX20	—	—	33.0	—	—
UC320	173	140.4	P320	—	CUCP320C(CE)	34.3	—	44.9
UC321	183	153.1	P321	—	CUCP321C(CE)	36.6	—	45.2
UC322	205	178.8	P322	—	CUCP322C(CE)	42.5	—	54.7
UC324	207	184.8	P324	—	CUCP324C(CE)	53.5	—	73.8
UC326	229	214.3	P326	—	CUCP326C(CE)	72.1	—	92.2
UC328	255	246	P328	—	CUCP328C(CE)	89.1	—	110

5.「带防护盖轴承组件的公称型号」

带钢板制防护盖 { 两侧都带橡胶密封防护盖 ：UCP213C
单侧轴端防护盖 ：UCP213E

带铸铁制防护盖 { 两侧都带橡胶密封防护盖 ：CUCP213C
单侧轴端防护盖 ：CUCP213CE

立式座类型轴承组件

UKP＋H型

带紧固套
圆锥孔型

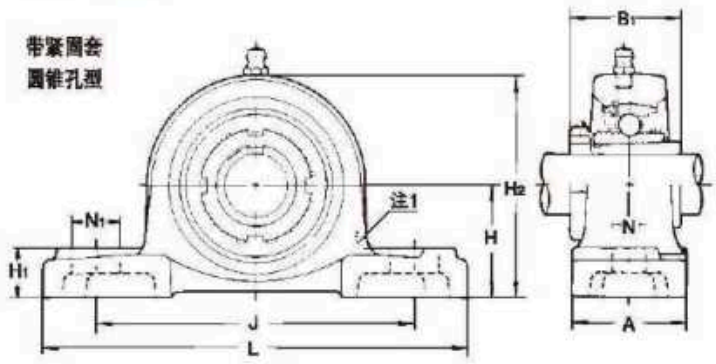

注1是表示UCPX00型的形状。

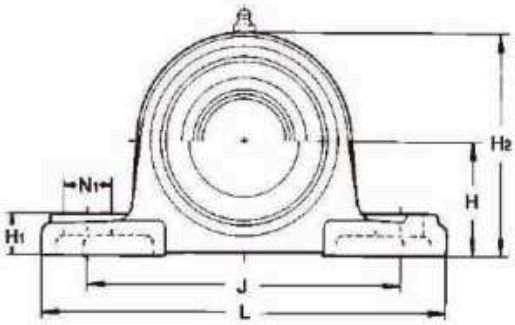

带钢板制防护盖

轴径：20～60mm

轴径 (mm)	轴承组件的公称型号	主要尺寸 (mm) H	L	A	J	N	N1	H1	H2	H5	B1	A4	A5	A6	A7	安装用螺栓的型号
20	**UKP205+H2305X**	36.5	140	38	105	13	16	16	70	76	35	63	70	11	9	M10
	UKPX05+H2305X	44.4	159	51	119	17	25	18	85	—	35	—	—	—	—	M14
	UKP305+H2305X	45	175	45	132	17	20	16	84	89	35	—	78	—	12	M14
25	**UKP206+H2306X**	42.9	165	48	121	17	21	18	83	87	38	65	74	10	10	M14
	UKPX06+H2306X	47.6	175	57	127	17	25	20	94	—	38	—	—	—	—	M14
	UKP306+H2306X	50	180	50	140	17	20	19	94	99	38	—	84	—	13	M14
30	**UKP207+H2307X**	47.6	167	48	127	17	21	19	94	97	43	70	80	11	11	M14
	UKPX07+H2307X	54	203	57	144	17	30	22	105	—	43	—	—	—	—	M14
	UKP307+H2307X	56	210	56	160	17	25	21	105	110	43	—	90	—	14	M14
35	**UKP208+H2308X**	49.2	184	54	137	17	25	19	100	104	46	82	90	15	14	M14
	UKPX08+H2308X	58.7	222	67	156	20	32	26	113	—	46	—	—	—	—	M16
	UKP308+H2308X	60	220	60	170	17	27	23	116	122	46	—	100	—	17	M14
40	**UKP209+H2309X**	54	190	54	146	17	22	20	108	114	50	82	90	14	13	M14
	UKPX09+H2309X	58.7	222	67	156	20	33	26	116	—	50	—	—	—	—	M16
	UKP309+H2309X	67	245	67	190	20	30	25	128	136	50	—	106	—	17	M16
45	**UKP210+H2310X**	57.2	206	60	159	20	25	22	114	120	55	87	98	15	15	M16
	UKPX10+H2310X	63.5	241	73	171	20	36	27	126	—	55	—	—	—	—	M16
	UKP310+H2310X	75	275	75	212	20	35	28	143	149	55	—	114	—	19	M16
50	**UKP211+H2311X**	63.5	219	60	171	20	25	22	126	133	59	88	100	14	15	M16
	UKPX11+H2311X	69.8	260	79	184	25	36	30	139	—	59	—	—	—	—	M20
	UKP311+H2311X	80	310	80	236	20	38	31	154	159	59	—	120	—	20	M16
55	**UKP212+H2312X**	69.8	241	70	184	20	25	25	138	145	62	102	114	19	20	M16
	UKPX12+H2312X	76.2	286	83	203	25	41	32	151	—	62	—	—	—	—	M20
	UKP312+H2312X	85	330	85	250	25	38	33	165	169	62	—	130	—	23	M20
60	**UKP213+H2313X**	76.2	265	70	203	25	29	27	150	156	65	102	118	17	20	M20
	UKPX13+H2313X	76.2	286	83	203	25	41	32	154	—	65	—	—	—	—	M20
	UKP313+H2313X	90	340	90	260	25	38	36	174	188	65	—	140	—	24	M20

备考 1.以上用斜体字体表记的轴承组件型号，请事先向 ASAHI 咨询。

2.适用轴承的主要尺寸如第143页所示。

3.润滑脂注油嘴采用1/4-28UNF型

4.轴径英制尺寸的详细内容如第159页所示。

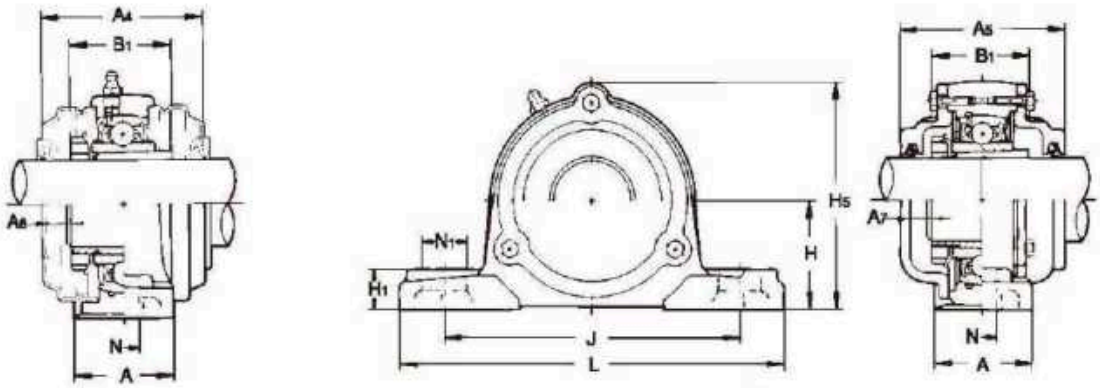

带铸铁制防护盖

球轴承 公称型号	基本额定负荷(kN) Cr	Cor	标准轴承座的公称型号	带钢板制防护盖 轴承组件的公称型号 两侧都带橡胶密封防护盖（单侧轴端盖）	带铸铁制防护盖 轴承组件的公称型号 两侧都带橡胶密封防护盖（单侧轴端盖）	轴承组件的质量(kg) 标准	带钢板制的防护盖	带铸铁制的防护盖
UK205+H2305X	14	7.9	P205	UKP205C(E)+H2305X	CUKP205C(CE)+H2305X	0.84	0.91	1.4
UKX05+H2305X	19.6	11.3	PX05	—	—	1.5	—	—
UK305+H2305X	21.3	10.9	P305	—	CUKP305C(CE)+H2305X	1.6	—	2.1
UK206+H2306X	19.6	11.3	P206	UKP206C(E)+H2306X	CUKP206C(CE)+H2306X	1.4	1.5	2.1
UKX06+H2306X	25.9	15.4	PX06	—	—	2.0	—	—
UK306+H2306X	26.8	15	P306	—	CUKP306C(CE)+H2306X	1.9	—	2.6
UK207+H2307X	25.9	15.4	P207	UKP207C(E)+H2307X	CUKP207C(CE)+H2307X	1.6	1.8	2.6
UKX07+H2307X	29.3	17.9	PX07	—	—	2.7	—	—
UK307+H2307X	33.5	19.2	P307	—	CUKP307C(CE)+H2307X	2.7	—	3.5
UK208+H2308X	29.3	17.9	P208	UKP208C(E)+H2308X	CUKP208C(CE)+H2308X	2.1	2.3	3.1
UKX08+H2308X	33	20.5	PX08	—	—	3.5	—	—
UK308+H2308X	40.5	23.9	P308	—	CUKP308C(CE)+H2308X	3.13	—	4.4
UK209+H2309X	33	20.5	P209	UKP209C(E)+H2309X	CUKP209C(CE)+H2309X	2.4	2.6	3.5
UKX09+H2309X	35.5	23.2	PX09	—	—	3.5	—	—
UK309+H2309X	51.5	29.5	P309	—	CUKP309C(CE)+H2309X	4.16	—	5.9
UK210+H2310X	35.5	23.2	P210	UKP210C(E)+H2310X	CUKP210C(CE)+H2310X	2.8	3.2	3.66
UKX10+H2310X	43	29.4	PX10	—	—	4.3	—	—
UK310+H2310X	61.5	38.2	P310	—	CUKP310C(CE)+H2310X	5.71	—	7.8
UK211+H2311X	43	29.4	P211	UKP211C(E)+H2311X	CUKP211C(CE)+H2311X	3.4	3.8	5.1
UKX11+H2311X	52.5	36.1	PX11	—	—	5.35	—	—
UK311+H2311X	71.5	44.8	P311	—	CUKP311C(CE)+H2311X	6.89	—	9.6
UK212+H2312X	52.5	36.1	P212	UKP212C(E)+H2312X	CUKP212C(CE)+H2312X	4.8	5.2	6.8
UKX12+H2312X	57.5	40	PX12	—	—	7.1	—	—
UK312+H2312X	81.5	52	P312	—	CUKP312C(CE)+H2312X	8.81	—	11.7
UK213+H2313X	57.5	40	P213	UKP213C(E)+H2313X	CUKP213C(CE)+H2313X	5.7	6.2	7.9
UKX13+H2313X	62	44	PX13	—	—	6.83	—	—
UK313+H2313X	92.5	59.7	P313	—	CUKP313C(CE)+H2313X	9.8	—	14.2

5.「带防护盖轴承组件的公称型号」

带钢板制防护盖 { 两侧都带橡胶密封防护盖 ：UKP210C+H2310X
单侧轴端防护盖 ：UKP210E+H2310X

带铸铁制防护盖 { 两侧都带橡胶密封防护盖 ：CUKP210C+H2310X
单侧轴端防护盖 ：CUKP210CE+H2310X

立式座类型轴承组件

UKP+H型

带紧固套
圆锥孔型

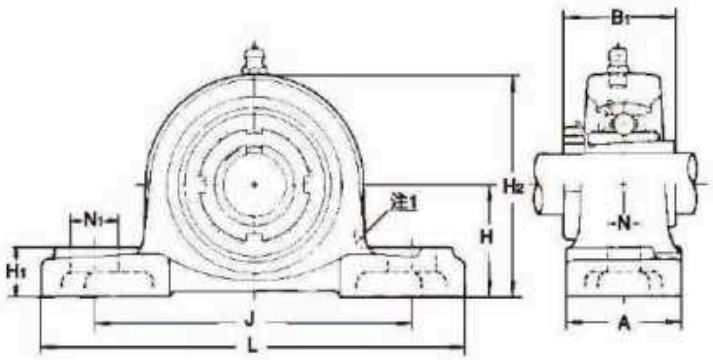

注1是表示UCPX00型的形状。

轴径：65～125mm

轴径 (mm)	轴承组件的公称型号	主要尺寸 (mm)												安装用螺栓的型号
		H	L	A	J	N	N1	H1	H2	H5	B1	A5	A7	
65	**UKP215+H2315X**	82.6	275	74	217	25	31	28	163	167	73	136	26	M20
	UKPX15+H2315X	88.9	330	89	229	27	51	35	177	—	73	—	—	M22
	UKP315+H2315X	100	380	100	290	27	40	40	197	208	73	150	25	M22
70	**UKP216+H2316X**	88.9	292	78	232	25	31	30	175	188	78	146	26	M20
	UKPX16+H2316X	101.6	381	102	283	27	59	42	197	—	78	—	—	M22
	UKP316+H2316X	106	400	110	300	27	40	45	209	219	78	154	23	M22
75	**UKP217+H2317X**	95.2	310	83	247	25	31	32	187	199	82	150	26	M20
	UKPX17+H2317X	101.6	381	102	283	27	59	42	202	—	82	—	—	M22
	UKP317+H2317X	112	420	110	320	33	45	45	221	234	82	164	26	M27
80	**UKP218+H2318X**	101.6	327	88	262	27	33	34	200	211	86	164	31	M22
	UKPX18+H2318X	101.6	381	111	283	27	60	45	206	—	86	—	—	M22
	UKP318+H2318X	118	430	110	330	33	45	50	233	245	86	168	26	M27
85	**UKP319+H2319X**	125	470	120	360	36	50	50	250	257	90	180	30	M30
90	*UKPX20+H2320X*	127	432	121	337	33	64	52	250	—	97	—	—	M27
	UKP320+H2320X	140	490	120	380	36	50	55	275	282	97	190	31	M30
100	**UKP322+H2322X**	150	520	140	400	40	55	60	295	305	105	210	36	M33
110	**UKP324+H2324X**	160	570	140	450	40	55	70	321	328	112	220	35	M33
115	**UKP326+H2326X**	180	600	140	480	40	55	80	354	358	121	230	36	M33
125	**UKP328+H2328X**	200	620	140	500	40	55	80	388	388	131	240	37	M33

备考 1. 以上用斜体字体表记的轴承组件型号，请事先向 ASAHI 咨询。
2. 适用轴承的主要尺寸如第144页所示。
3. 润滑脂注油嘴采用PF1/8型。
4. 轴径装制尺寸的详细内容如第160页所示。

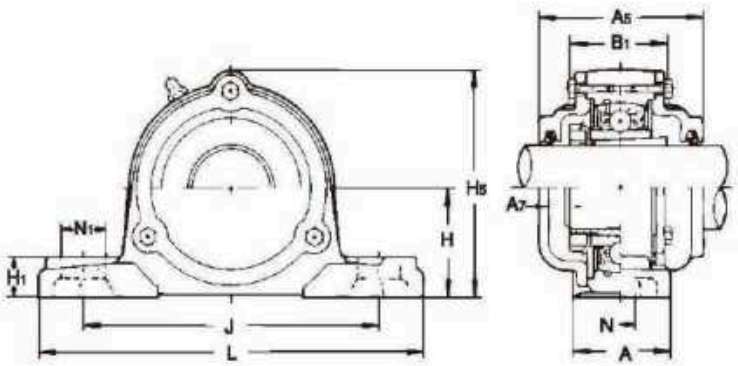

带铸铁制防护盖

球轴承			标准轴承座的公称型号	带铸铁制防护盖轴承组件的公称型号	轴承组件的质量 (kg)	
公称型号	基本额定负荷 (kN)			两侧都带橡胶密封防护盖（单侧轴端盖）	标准	带铸铁制的防护盖
	Cr	Cor				
UK215+H2315X	66	48.2	P215	**CUKP215C(CE)+H2315X**	8.3	10.0
UKX15+H2315X	72.5	53	PX15	—	11.5	—
UK315+H2315X	114	76.9	P315	**CUKP315C(CE)+H2315X**	13.7	19.9
UK216+H2316X	72.5	53	P216	**CUKP216C(CE)+H2316X**	10.4	12.7
UKX16+H2316X	83.5	61.8	PX16	—	17.4	—
UK316+H2316X	123	86.4	P316	**CUKP316C(CE)+H2316X**	16.6	21.03
UK217+H2317X	83.5	61.8	P217	**CUKP217C(CE)+H2317X**	12.8	14.8
UKX17+H2317X	95.5	71.4	PX17	—	17.0	—
UK317+H2317X	132	96.5	P317	**CUKP317C(CE)+H2317X**	18.6	23.87
UK218+H2318X	95.5	71.4	P218	**CUKP218C(CE)+H2318X**	15.1	18.6
UKX18+H2318X	109	81.6	PX18	—	16.7	—
UK318+H2318X	143	107.2	P318	**CUKP318C(CE)+H2318X**	21.1	30.9
UK319+H2319X	153	118.4	P319	**CUKP319C(CE)+H2319X**	26.5	37.1
UKX20+H2320X	134	104.7	PX20	—	32.1	—
UK320+H2320X	173	140.4	P320	**CUKP320C(CE)+H2320X**	34.3	45.2
UK322+H2322X	205	178.8	P322	**CUKP322C(CE)+H2322X**	42.6	55.1
UK324+H2324X	207	184.8	P324	**CUKP324C(CE)+H2324X**	53.0	73.8
UK326+H2326X	229	214.3	P326	**CUKP326C(CE)+H2326X**	72.4	93.3
UK328+H2328X	255	246	P328	**CUKP328C(CE)+H2328X**	89.4	111

5.「带防护盖轴承组件的公称型号」

带铸铁制防护盖 { 两侧都带橡胶密封防护盖 ：CUKP215C+H2315X
单侧轴端防护盖 ：CUKP215CE+H2315X

立式座类型轴承组件

UCIP型

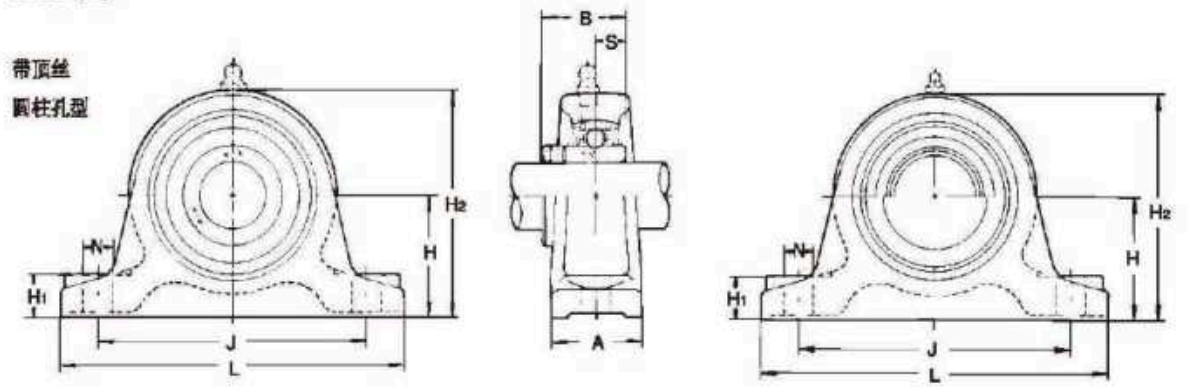

轴径：40～140mm

轴径 (mm)	轴承组件的公称型号	主要尺寸 (mm)														安装用螺栓的型号
		H	L	A	J	N	H1	H2	H5	B	S	A4	A5	A6	A7	
40	UCIP208	60	200	60	150	19	25	115	115	49.2	19	86	90	12	8	M16
45	UCIP209	70	210	60	160	19	25	128	130	49.2	19	92	90	15	8	M16
50	UCIP210	70	220	60	170	19	28	132	133	51.6	19	92	98	12	10	M16
55	UCIP211	80	230	60	180	19	28	148	150	55.6	22.2	97	100	14	10	M16
60	UCIP212	80	260	70	200	22	30	155	155	65.1	25.4	113	114	15	11	M20
65	UCIP213	90	280	70	220	22	30	172	172	65.1	25.4	111	118	14	13	M20
	UCIP313	110	310	70	250	22	30	208	208	75	30	—	140	—	17	M20
70	UCIP314	110	330	75	270	25	35	215	215	78	33	—	140	—	17	M22
75	UCIP315	120	340	75	280	25	35	230	230	82	32	—	150	—	17	M22
80	UCIP316	120	350	85	290	25	40	235	235	86	34	—	154	—	17	M22
85	UCIP317	130	370	85	310	25	40	255	255	96	40	—	164	—	18	M22
90	UCIP318	130	400	85	330	29	45	260	260	96	40	—	168	—	20	M24
95	UCIP319	150	410	85	340	29	45	285	285	103	41	—	180	—	20	M24
100	*UCIP320*	150	430	85	360	29	45	295	295	108	42	—	190	—	21	M24
110	UCIP322	170	490	100	410	32	50	335	335	117	46	—	210	—	26	M27
120	*UCIP324*	170	510	100	430	32	50	345	345	126	51	—	220	—	25	M27
130	*UCIP326*	200	550	110	470	32	50	390	390	135	54	—	230	—	24	M27
140	*UCIP328*	200	590	110	500	35	55	400	400	145	59	—	240	—	24	M30

备考 1. 以上用斜体字体表记的轴承组件型号，请事先向ASAHI咨询。

2. 适用轴承的主要尺寸如第141,142页所示。

3. 润滑脂注油嘴在轴承的内径代号为13以下时采用1/4-28UNF型，在轴承的内径代号为14以上时则采用PF1/8型。

4. 轴径英制尺寸的详细内容如第157,158页所示

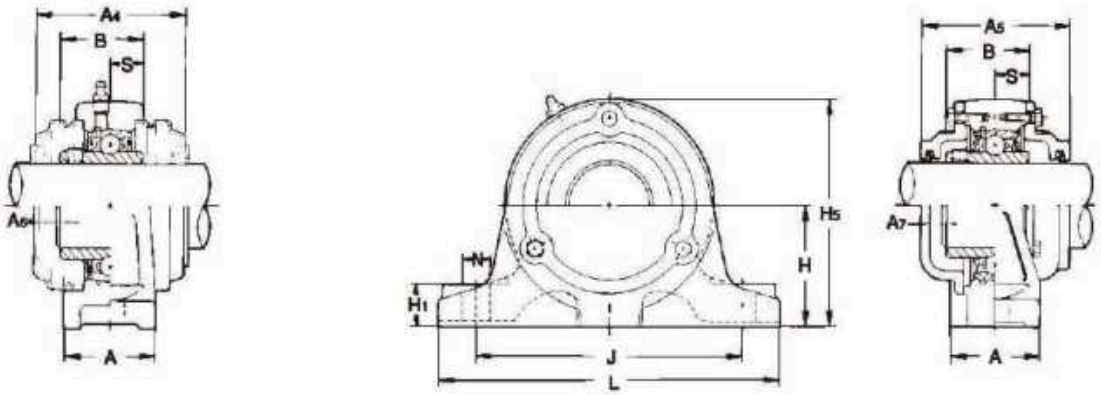

带铸铁制防护盖

球轴承			标准轴承座的公称型号	带钢板制防护盖轴承组件的公称型号	带铸铁制防护盖轴承组件的公称型号	轴承组件的质量(kg)		
公称型号	基本额定负荷(kN)			两侧都带橡胶密封防护盖（单侧轴端盖）	两侧都带橡胶密封防护盖（单侧轴端盖）	标准	带钢板制的防护盖	带铸铁制的防护盖
	Cr	Cor						
UC208	29.3	17.9	IP208	**UCIP208C(E)**	*CUCIP208C(CE)*	3.6	3.8	4.0
UC209	33	20.5	IP209	**UCIP209C(E)**	*CUCIP209C(CE)*	3.8	4.1	4.5
UC210	35.5	23.2	IP210	**UCIP210C(E)**	*CUCIP210C(CE)*	4.4	4.7	5.0
UC211	43	29.4	IP211	**UCIP211C(E)**	*CUCIP211C(CE)*	5.5	5.8	6.2
UC212	52.5	36.1	IP212	**UCIP212C(E)**	*CUCIP212C(CE)*	5.9	6.3	8.0
UC213	57.5	40	IP213	**UCIP213C(E)**	*CUCIP213C(CE)*	7.5	8.0	10.1
UC313	92.5	59.7	IP313	—	*CUCIP313C(CE)*	12.64	—	15.12
UC314	104	68	IP314	—	*CUCIP314C(CE)*	15.07	—	19.2
UC315	114	76.9	IP315	—	*CUCIP315C(CE)*	16.2	—	21.8
UC316	123	86.4	IP316	—	**CUCIP316C(CE)**	20.8	—	24.8
UC317	132	96.5	IP317	—	*CUCIP317C(CE)*	23.1	—	27.86
UC318	143	107.2	IP318	—	**CUCIP318C(CE)**	25.7	—	33.2
UC319	153	118.4	IP319	—	**CUCIP319C(CE)**	29.7	—	38.5
UC320	173	140.4	IP320	—	*CUCIP320C(CE)*	33.4	—	44.2
UC322	205	178.8	IP322	—	*CUCIP322C(CE)*	50.4	—	61.2
UC324	207	184.8	IP324	—	*CUCIP324C(CE)*	56.8	—	72.3
UC326	229	214.3	IP326	—	*CUCIP326C(CE)*	73.2	—	94.3
UC328	255	246	IP328	—	*CUCIP328C(CE)*	83.5	—	105

5. 「带防护盖轴承组件的公称型号例子」

带钢板制防护盖 { 两侧都带橡胶密封防护盖：UCIP210C
单侧轴端防护盖：UCIP210E

带铸铁制防护盖 { 两侧都带橡胶密封防护盖：CUCIP210C
单侧轴端防护盖：CUCIP210CE

立式座类型轴承组件

UKIP+H型

带紧固套
圆锥孔型

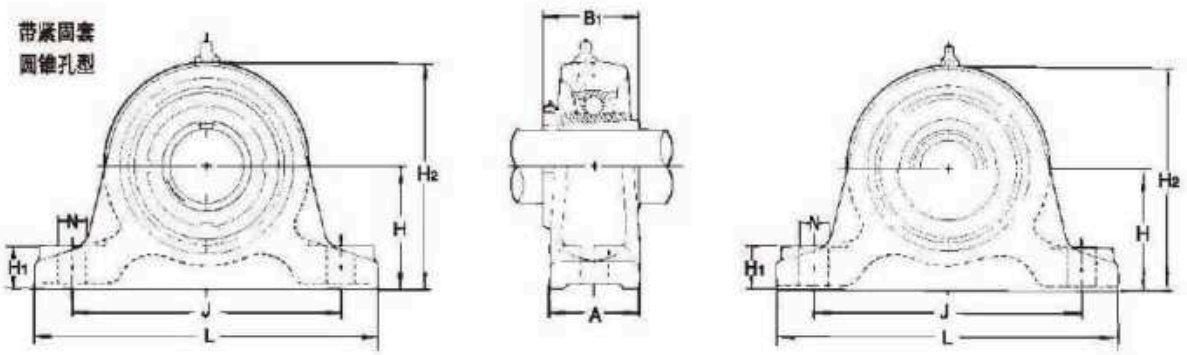

带钢板制防护盖

轴径：35～125mm

轴径 (mm)	轴承组件的公称型号	主要尺寸 (mm)													安装用螺栓的型号
		H	L	A	J	N	H1	H2	H5	B1	A4	A5	A8	A7	
35	**UKIP208+H2308X**	60	200	60	150	19	25	115	115	46	86	90	17	14	M16
40	**UKIP209+H2309X**	70	210	60	160	19	25	128	130	50	92	90	19	13	M16
45	**UKIP210+H2310X**	70	220	60	170	19	28	132	133	55	92	98	17	15	M16
50	**UKIP211+H2311X**	80	230	60	180	19	28	148	150	59	97	100	19	15	M16
55	**UKIP212+H2312X**	80	260	70	200	22	30	155	155	62	113	114	24	20	M20
60	**UKIP213+H2313X**	90	280	70	220	22	30	172	172	65	111	118	21	20	M20
	UKIP313+H2313X	110	310	70	250	22	30	208	208	65	—	140	—	24	M20
65	**UKIP315+H2315X**	120	340	75	280	25	35	230	230	73	—	150	—	25	M22
70	**UKIP316+H2316X**	120	350	85	290	25	40	235	235	78	—	154	—	23	M22
75	**UKIP317+H2317X**	130	370	85	310	25	40	255	255	82	—	164	—	26	M22
80	**UKIP318+H2318X**	130	400	85	330	29	45	260	260	86	—	168	—	26	M24
85	**UKIP319+H2319X**	150	410	85	340	29	45	285	285	90	—	180	—	30	M24
90	*UKIP320+H2320X*	150	430	85	360	29	45	295	295	97	—	190	—	31	M24
100	**UKIP322+H2322X**	170	490	100	410	32	50	335	335	105	—	210	—	36	M27
110	*UKIP324+H2324X*	170	510	100	430	32	50	345	345	112	—	220	—	35	M27
115	*UKIP326+H2326X*	200	550	110	470	32	50	390	390	121	—	230	—	36	M27
125	*UKIP328+H2328X*	200	590	110	500	35	55	400	400	131	—	240	—	37	M30

备考 1. 以上用斜体字体表记的轴承组件型号，请事先向**ASAHI**咨询。

2. 适用轴承的主要尺寸如第143,144页所示。

3. 润滑脂注油嘴在轴承的内径代号为13以下时采用1/4-28UNF型，在轴承的内径代号为14以上时则采用PF1/8型。

4. 轴径英制尺寸的详细内容如第159,160页所示。

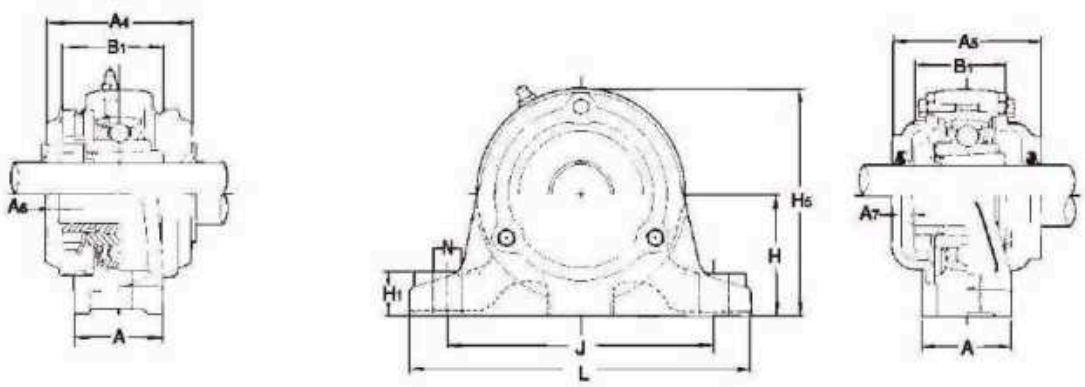

带铸铁制防护盖

球 轴 承 公称型号	基本额定负荷(kN) Cr	Cor	标准轴承座的公称型号	带钢板制防护盖轴承组件的公称型号 两侧都带橡胶密封防护盖（单侧轴端盖）	带铸铁制防护盖轴承组件的公称型号 两侧都带橡胶密封防护盖（单侧轴端盖）	轴承组件的质量(kg) 标准	带钢板制的防护盖	带铸铁制的防护盖
UK208+H2308X	29.3	17.9	IP208	**UKIP208C(E)+H2308X**	*CUKIP208C(CE)+H2308X*	3.7	3.9	4.1
UK209+H2309X	33	20.5	IP209	**UKIP209C(E)+H2309X**	*CUKIP209C(CE)+H2309X*	3.9	4.2	4.7
UK210+H2310X	35.5	23.2	IP210	**UKIP210C(E)+H2310X**	*CUKIP210C(CE)+H2310X*	4.6	4.9	5.2
UK211+H2311X	43	29.4	IP211	**UKIP211C(E)+H2311X**	*CUKIP211C(CE)+H2311X*	5.6	6.0	6.4
UK212+H2312X	52.5	36.1	IP212	**UKIP212C(E)+H2312X**	*CUKIP212C(CE)+H2312X*	5.9	6.4	8.2
UK213+H2313X	57.5	40	IP213	**UKIP213C(E)+H2313X**	*CUKIP213C(CE)+H2313X*	7.7	8.2	10.4
UK313+H2313X	92.5	59.7	IP313	—	*CUKIP313C(CE)+H2313X*	12.56	—	15.06
UK315+H2315X	114	76.9	IP315	—	*CUKIP315C(CE)+H2315X*	16.3	—	22.2
UK316+H2316X	123	86.4	IP316	—	**CUKIP316C(CE)+H2316X**	21.0	—	25.2
UK317+H2317X	132	96.5	IP317	—	*CUKIP317C(CE)+H2317X*	23.1	—	28.13
UK318+H2318X	143	107.2	IP318	—	**CUKIP318C(CE)+H2318X**	25.9	—	34.2
UK319+H2319X	153	118.4	IP319	—	**CUKIP319C(CE)+H2319X**	29.7	—	38.7
UK320+H2320X	173	140.4	IP320	—	*CUKIP320C(CE)+H2320X*	33.4	—	44.8
UK322+H2322X	205	178.8	IP322	—	*CUKIP322C(CE)+H2322X*	50.5	—	61.9
UK324+H2324X	207	184.8	IP324	—	*CUKIP324C(CE)+H2324X*	56.3	—	72.5
UK326+H2326X	229	214.3	IP326	—	*CUKIP326C(CE)+H2326X*	73.5	—	95.8
UK328+H2328X	255	246	IP328	—	*CUKIP328C(CE)+H2328X*	83.8	—	106

5. 「带防护盖轴承组件的公称型号例子」

带钢板制防护盖 { 两侧都带橡胶密封防护盖：UKIP210C+H2310X
单侧轴端防护盖：UKIP210E+H2310X

带铸铁制防护盖 { 两侧都带橡胶密封防护盖：CUKIP210C+H2310X
单侧轴端防护盖：CUKIP210CE+H2310X

铸钢制立式座类型轴承组件

UCPK型

带顶丝
圆柱孔型

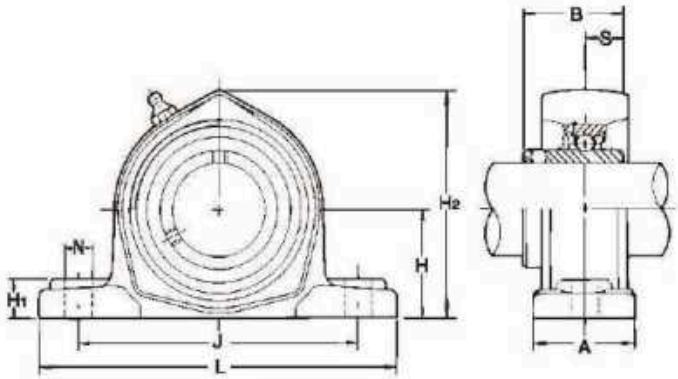

轴径：50~140mm

轴径 (mm)	轴承组件的公称型号	主要尺寸 (mm)											安装用螺栓的型号
		H	L	A	J	N	H1	H2	B	S	A5	A7	
50	UCPK210	57.2	200	55	159	19	22	120	51.6	19	98	10	M16
55	UCPK211	63.5	216	55	171	19	22	133	55.6	22.2	100	10	M16
60	UCPK212	69.8	233	65	184	19	25	145	65.1	25.4	114	11	M16
65	UCPK213	76.2	258	70	203	24	27	156	65.1	25.4	118	13	M20
	UCPK313	90	326	85	260	24	36	188	75	30	140	17	M20
70	UCPK214	79.4	266	72	210	24	27	162	74.6	30.2	134	16	M20
	UCPK314	95	350	85	280	26	40	198	78	33	140	17	M22
75	UCPK215	82.6	272	74	217	24	28	167	77.8	33.3	136	17	M20
	UCPK315	100	366	90	290	26	40	208	82	32	150	17	M22
80	UCPK216	88.9	288	75	232	24	30	188	82.6	33.3	146	15	M20
	UCPK316	106	386	100	300	26	45	219	86	34	154	17	M22
85	UCPK217	95.2	303	80	247	24	32	199	85.7	34.1	150	15	M20
	UCPK317	112	407	105	320	32	45	234	96	40	164	18	M27
90	UCPK218	101.6	322	85	262	26	34	211	96	39.7	164	17	M22
	UCPK318	118	417	105	330	32	50	245	96	40	168	20	M27
95	UCPK319	125	455	115	360	35	50	257	103	41	180	20	M30
100	UCPK320	140	475	115	380	35	55	282	108	42	190	21	M30
105	UCPK321	140	475	115	380	35	55	287	112	44	194	21	M30
110	UCPK322	150	505	130	400	38	60	305	117	46	210	26	M33
120	UCPK324	160	555	130	450	38	70	328	126	51	220	25	M33
130	UCPK326	180	585	130	480	38	80	358	135	54	230	24	M33
140	UCPK328	200	605	130	500	38	80	388	145	59	240	24	M33

备考 1. 以上用斜体字体表记的轴承组件型号，请事先向**ASAHI**咨询。
2. 适用轴承的主要尺寸如第141,142页所示。
3. 润滑脂注油嘴在轴承的内径代号为13以下时采用1/4-28UNF型，在轴承的内径代号为14以上时则采用PF1/8型。
4. 轴径英制尺寸的详细内容如第157,158页所示。

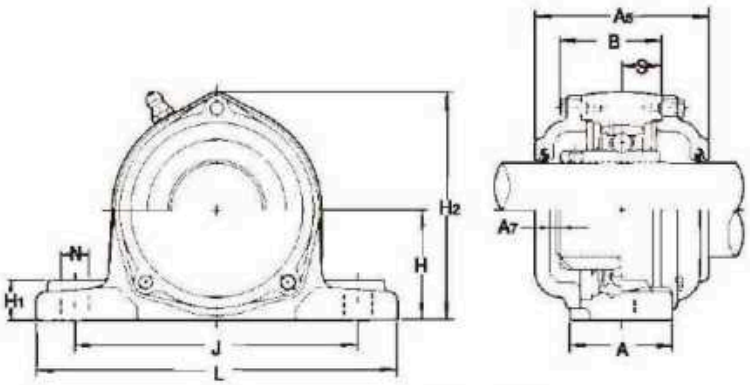

带铸铁制防护盖

球轴承			标准轴承座的公称型号	带铸铁制防护盖轴承组件的公称型号	轴承组件的质量(kg)	
公称型号	基本额定负荷(kN)			两侧都带橡胶密封防护盖（单侧轴端盖）	标准	带铸铁制的防护盖
	Cr	Cor				
UC210	35.5	23.2	PK210	CUCPK210C(CE)	3.5	4.4
UC211	43	29.4	PK211	CUCPK211C(CE)	4.5	5.7
UC212	52.5	36.1	PK212	CUCPK212C(CE)	5.7	6.8
UC213	57.5	40	PK213	CUCPK213C(CE)	6.7	8.2
UC313	92.5	59.7	PK313	CUCPK313C(CE)	12.2	14.6
UC214	62	44	PK214	CUCPK214C(CE)	7.6	9.4
UC314	104	68	PK314	CUCPK314C(CE)	14.8	17.5
UC215	66	48.2	PK215	CUCPK215C(CE)	8.1	10.3
UC315	114	76.9	PK315	CUCPK315C(CE)	17.0	20.0
UC216	72.5	53	PK216	CUCPK216C(CE)	10.4	13.3
UC316	123	86.4	PK316	CUCPK316C(CE)	19.7	23.4
UC217	83.5	61.8	PK217	CUCPK217C(CE)	12.2	15.4
UC317	132	96.5	PK317	CUCPK317C(CE)	22.9	27.3
UC218	95.5	71.4	PK218	CUCPK218C(CE)	15.2	18.9
UC318	143	107.2	PK318	CUCPK318C(CE)	25.9	30.8
UC319	153	118.4	PK319	CUCPK319C(CE)	33.1	38.4
UC320	173	140.4	PK320	CUCPK320C(CE)	40.2	46.4
UC321	183	153.1	PK321	CUCPK321C(CE)	40.4	47.4
UC322	205	178.8	PK322	CUCPK322C(CE)	47.8	55.9
UC324	207	184.8	PK324	CUCPK324C(CE)	63.8	75.2
UC326	229	214.3	PK326	CUCPK326C(CE)	81.6	94.4
UC328	255	246	PK328	CUCPK328C(CE)	95.9	110

5. 「带防护盖轴承组件的公称型号例子」

带铸铁制防护盖 〈 两侧都带橡胶密封防护盖：CUCPK210C
单侧轴端防护盖 ：CUCPK210CE

铸钢制立式座类型轴承组件

UKPK+H型

带紧固套
圆锥孔型

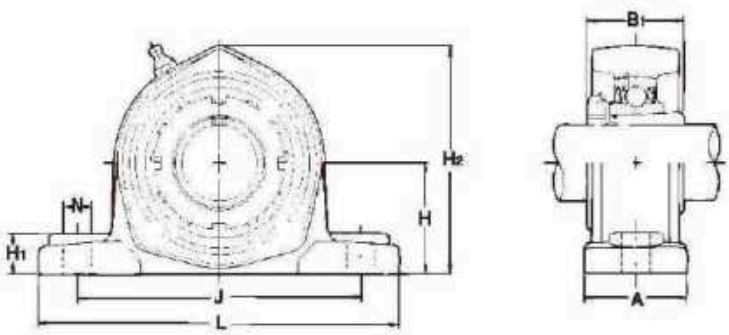

轴径：45～125mm

轴径 (mm)	轴承组件的公称型号	主要尺寸 (mm)										安装用螺栓的型号
		H	L	A	J	N	H_1	H_2	B_1	A_5	A_7	
45	UKPK210+H2310X	57.2	200	55	159	19	22	120	55	98	15	M16
50	UKPK211+H2311X	63.5	216	55	171	19	22	133	59	100	15	M16
55	UKPK212+H2312X	69.8	233	65	184	19	25	145	62	114	20	M16
60	UKPK213+H2313X	76.2	258	70	203	24	27	156	65	118	20	M20
	UKPK313+H2313X	90	326	85	260	24	36	188	65	140	24	M20
65	UKPK215+H2315X	82.6	272	74	217	24	28	167	73	136	26	M20
	UKPK315+H2315X	100	366	90	290	26	40	208	73	150	25	M22
70	UKPK216+H2316X	88.9	288	75	232	24	30	188	78	146	26	M20
	UKPK316+H2316X	106	386	100	300	26	45	219	78	154	23	M22
75	UKPK217+H2317X	95.2	303	80	247	24	32	199	82	150	26	M20
	UKPK317+H2317X	112	407	105	320	32	45	234	82	164	26	M27
80	UKPK218+H2318X	101.6	322	85	262	26	34	211	86	164	31	M22
	UKPK318+H2318X	118	417	105	330	32	50	245	86	168	26	M27
85	UKPK319+H2319X	125	455	115	360	35	50	257	90	180	30	M30
90	UKPK320+H2320X	140	475	115	380	35	55	282	97	190	31	M30
100	UKPK322+H2322X	150	505	130	400	38	60	305	105	210	36	M33
110	UKPK324+H2324X	160	555	130	450	38	70	328	112	220	35	M33
115	UKPK326+H2326X	180	585	130	480	38	80	358	121	230	36	M33
125	UKPK328+H2328X	200	605	130	500	38	80	388	131	240	37	M33

备考 1. 以上用斜体字体表记的轴承组件型号，请事先向 ASAHI 咨询。

2. 适用轴承的主要尺寸如第143,144页所示。

3. 润滑脂注油嘴在轴承的内径代号为13以下时采用1/4-28UNF型，在轴承的内径代号为14以上时则采用PF1/8型。

4. 轴径英制尺寸的详细内容如第159,160页所示。

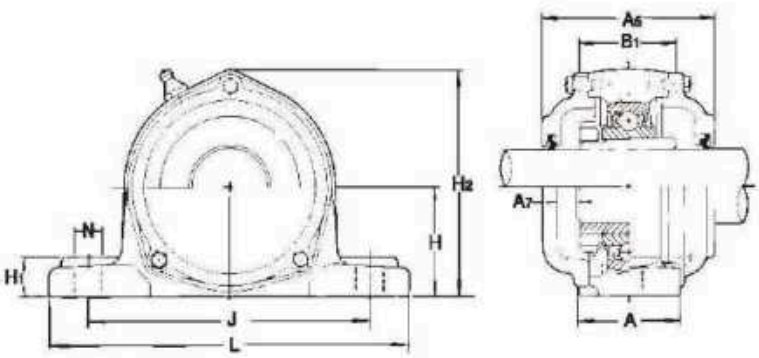

带铸铁制防护盖

球轴承			标准轴承座的公称型号	带铸铁制防护盖轴承组件的公称型号	轴承组件的质量(kg)	
公称型号	基本额定负荷(kN)			两侧都带橡胶密封防护盖（单侧轴端盖）	标准	带铸铁制的防护盖
	Cr	Cor				
UK210+H2310X	35.5	23.2	PK210	CUKPK210C(CE)+H2310X	3.6	4.6
UK211+H2311X	43	29.4	PK211	CUKPK211C(CE)+H2311X	4.7	5.9
UK212+H2312X	52.5	36.1	PK212	CUKPK212C(CE)+H2312X	5.7	6.9
UK213+H2313X	57.5	40	PK213	CUKPK213C(CE)+H2313X	6.8	8.4
UK313+H2313X	92.5	59.7	PK313	CUKPK313C(CE)+H2313X	12.1	14.6
UK215+H2315X	66	48.2	PK215	CUKPK215C(CE)+H2315X	8.5	10.7
UK315+H2315X	114	76.9	PK315	CUKPK315C(CE)+H2315X	17.2	20.4
UK216+H2316X	72.5	53	PK216	CUKPK216C(CE)+H2316X	10.9	13.8
UK316+H2316X	123	86.4	PK316	CUKPK316C(CE)+H2316X	20.0	23.7
UK217+H2317X	83.5	61.8	PK217	CUKPK217C(CE)+H2317X	12.8	16.1
UK317+H2317X	132	96.5	PK317	CUKPK317C(CE)+H2317X	22.9	27.4
UK218+H2318X	95.5	71.4	PK218	CUKPK218C(CE)+H2318X	15.5	19.4
UK318+H2318X	143	107.2	PK318	CUKPK318C(CE)+H2318X	26.1	31.2
UK319+H2319X	153	118.4	PK319	CUKPK319C(CE)+H2319X	33.1	38.7
UK320+H2320X	173	140.4	PK320	CUKPK320C(CE)+H2320X	40.2	46.7
UK322+H2322X	205	178.8	PK322	CUKPK322C(CE)+H2322X	47.9	56.5
UK324+H2324X	207	184.8	PK324	CUKPK324C(CE)+H2324X	63.3	75.1
UK326+H2326X	229	214.3	PK326	CUKPK326C(CE)+H2326X	81.9	95.3
UK328+H2328X	255	246	PK328	CUKPK328C(CE)+H2328X	96.2	111

5. 「带防护盖轴承组件的公称型号例子」

带铸铁制防护盖 { 两侧都带橡胶密封防护盖：CUKPK210C+H2310X
单侧轴端防护盖：CUKPK210CE+H2310X

立式座类型轴承组件

UCPH型

带顶丝
圆柱孔型

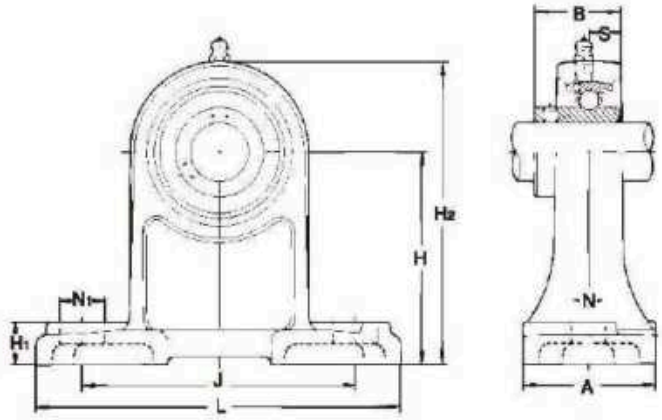

轴径：12~50mm

轴径 (mm)	轴承组件的公称型号	主要尺寸 (mm)										安装用螺栓的型号
		H	L	A	J	N	N_1	H_1	H_2	B	S	
12	UCPH201	70	127	40	95	13	19	15	101	31	12.7	M10
15	UCPH202	70	127	40	95	13	19	15	101	31	12.7	M10
17	UCPH203	70	127	40	95	13	19	15	101	31	12.7	M10
20	UCPH204	70	127	40	95	13	19	15	101	31	12.7	M10
25	UCPH205	80	140	50	105	13	19	16	114	34.1	14.3	M10
30	UCPH206	90	165	50	121	17	21	18	130	38.1	15.9	M14
35	UCPH207	95	167	60	127	17	21	19	140	42.9	17.5	M14
40	UCPH208	100	184	70	137	17	25	19	149	49.2	19	M14
45	UCPH209	105	190	70	146	17	25	20	157	49.2	19	M14
50	UCPH210	110	206	70	159	20	25	22	165	51.6	19	M16

备考 1. 适用轴承的主要尺寸如第141页所示。
2. 润滑脂注油嘴全部采用1/4-28UNF型。
3. 轴径英制尺寸的详细内容如第157页所示。

球 轴 承			轴承座的	轴承组件的质量
公称型号	基本额定负荷 (kN)		公称型号	(kg)
	Cr	Cor		
UC201	12.8	6.6	PH204	0.76
UC202	12.8	6.6	PH204	0.74
UC203	12.8	6.6	PH204	0.73
UC204	12.8	6.6	PH204	0.71
UC205	14	7.9	PH205	1.05
UC206	19.6	11.3	PH206	1.57
UC207	25.9	15.4	PH207	2.01
UC208	29.3	17.9	PH208	2.56
UC209	33	20.5	PH209	3.2
UC210	35.5	23.2	PH210	3.6

立式座类型轴承组件

UCPA型

带顶丝
圆柱孔型

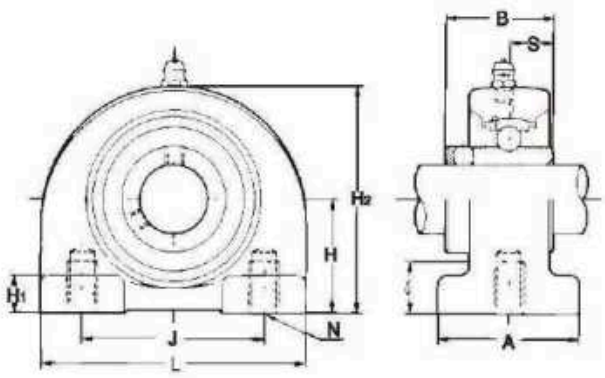

轴径：12~50mm

轴径 (mm)	轴承组件的公称型号	主要尺寸 (mm)									
		H	L	A	J	N	ℓ	H_1	H_2	B	S
12	UCPA201	30.2	76	38	52	M10×1.5	12	8	62	31	12.7
15	UCPA202	30.2	76	38	52	M10×1.5	12	8	62	31	12.7
17	UCPA203	30.2	76	38	52	M10×1.5	12	8	62	31	12.7
20	UCPA204	30.2	76	38	52	M10×1.5	12	8	62	31	12.7
25	UCPA205	36.5	84	38	56	M10×1.5	15	10	72	34.1	14.3
30	UCPA206	42.9	94	48	66	M14×2	18	10	84	38.1	15.9
35	UCPA207	47.6	110	48	80	M14×2	20	12	95	42.9	17.5
40	UCPA208	49.2	116	54	84	M14×2	20	12	100	49.2	19
45	UCPA209	54.2	120	54	90	M14×2	25	12	108	49.2	19
50	UCPA210	57.2	130	60	94	M16×2	25	14	116	51.6	19

备考 1. 适用轴承的主要尺寸如第141页所示。
2. 润滑脂注油嘴全部采用1/4-28UNF型。
3. 轴径英制尺寸的详细内容如第157页所示。

球 轴 承			轴承座的	轴承组件的质量 (kg)
公称型号	基本额定负荷 (kN)		公称型号	
	Cr	Cor		
UC201	12.8	6.6	PA204	0.55
UC202	12.8	6.6	PA204	0.53
UC203	12.8	6.6	PA204	0.52
UC204	12.8	6.6	PA204	0.50
UC205	14	7.9	PA205	0.72
UC206	19.6	11.3	PA206	1.02
UC207	25.9	15.4	PA207	1.58
UC208	29.3	17.9	PA208	1.84
UC209	33	20.5	PA209	2.06
UC210	35.5	23.2	PA210	2.44

立式座类型轴承组件

UCEP型

带顶丝
圆柱孔型

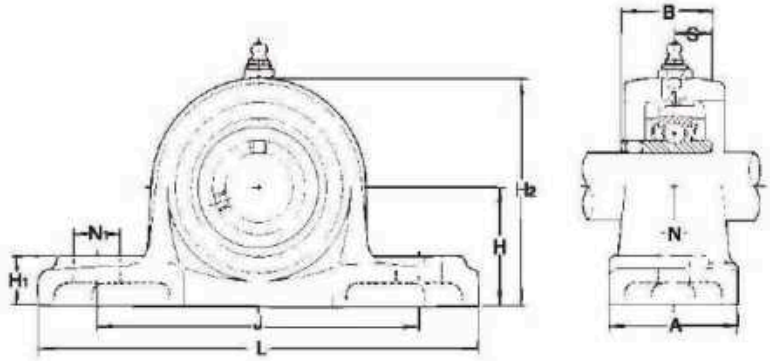

轴径：20~85mm

轴径 (mm)	轴承组件的公称型号	主要尺寸 (mm)										轴方向移动范围 (mm)	安装用螺栓的型号
		H	L	A	J	N	N_1	H_1	H_2	B	S		
20	**UCEP204**	36.5	140	38	105	13	16	16	73	31	12.7	10	M10
25	**UCEP205**	44.4	159	51	119	17	20	18	85	34.1	14.3	10	M14
30	**UCEP206**	47.6	175	57	127	17	20	20	94	38.1	15.9	10	M14
35	**UCEP207**	54	203	57	144	17	20	22	108	42.9	17.5	10	M14
40	**UCEP208**	58.7	222	67	156	20	24	26	116	49.2	19	10	M16
45	**UCEP209**	58.7	222	67	156	20	24	26	116	49.2	19	10	M16
50	**UCEP210**	63.5	241	73	171	20	26	27	126	51.6	19	10	M16
55	**UCEP211**	69.8	260	79	184	25	28	30	139	55.6	22.2	10	M20
60	**UCEP212**	76.2	286	83	203	25	30	32	151	65.1	25.4	10	M20
65	**UCEP213**	76.2	286	83	203	25	30	32	154	65.1	25.4	10	M20
70	*UCEP214*	88.9	330	89	229	27	31	35	177	74.6	30.2	10	M22
75	*UCEP215*	88.9	330	89	229	27	31	35	177	77.8	33.3	10	M22
80	*UCEP216*	101.6	381	102	283	27	40	42	205	82.6	33.3	15	M22
85	*UCEP217*	101.6	381	102	283	27	40	42	205	85.7	34.1	15	M22

备考 1. 以上用斜体字体表记的轴承组件型号，请事先向 **ASAHI** 咨询。
2. 在轴方向上需要后让余量时，将有自由侧的轴承组件，在这个场合，固定侧的组件采用UCPX型。
3. 适用轴承的主要尺寸如第141,142页所示。
4. 润滑脂注油嘴在轴承的内径代号为13以下时采用1/4-28UNF型，在轴承的内径代号为14以上时则采用PF1/8型。
5. 轴径英制尺寸的详细内容如第157,158页所示。

球 轴 承			轴承座的公称型号		轴承组件的质量 (kg)
公称型号	基本额定负荷 (kN)		立式座类型轴承座	环形座式类型轴承座	
	Cr	Cor			
UC204	12.8	6.6	EP204	EC204	1.1
UC205	14	7.9	EP205	EC205	1.5
UC206	19.6	11.3	EP206	EC206	2.0
UC207	25.9	15.4	EP207	EC207	2.7
UC208	29.3	17.9	EP209	EC208	3.5
UC209	33	20.5	EP209	EC209	3.4
UC210	35.5	23.2	EP210	EC210	4.1
UC211	43	29.4	EP211	EC211	5.6
UC212	52.5	36.1	EP212	EC212	7.1
UC213	57.5	40	EP213	EC213	7.0
UC214	62	44	EP215	EC214	10.8
UC215	66	48.2	EP215	EC215	10.9
UC216	72.5	53	EP217	EC216	17.1
UC217	83.5	61.8	EP217	EC217	16.4

立式座类型轴承组件

BLLP型

带顶丝
圆柱孔型

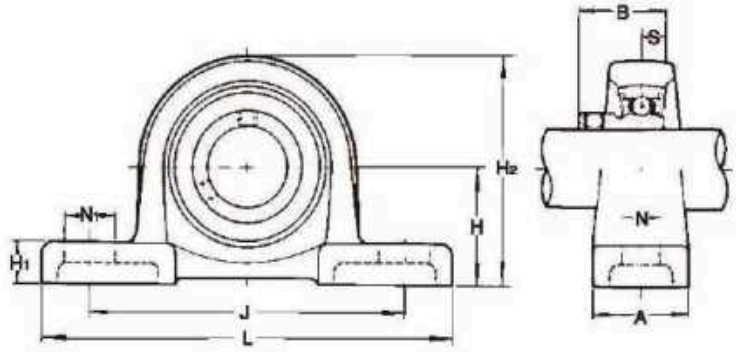

BLLP型

轴径：12~35mm

轴径 (mm)	轴承组件的公称型号	主要尺寸 (mm)										安装用螺栓的型号
		H	L	A	J	N	N_1	H_1	H_2	B	S	
12	BLLP1J	30.2	114	25	87	12	16	12	57	22	6	M10
15	BLLP2J	30.2	114	25	87	12	16	12	57	22	6	M10
17	BLLP3J	30.2	114	25	87	12	16	12	57	22	6	M10
20	BLLP4J	33.3	125	27	97	12	16	13	64	24.7	7	M10
25	BLLP5J	36.5	130	29	100	12	16	13	70	27	7.5	M10
30	BLLP6J	42.9	156	33	120	14	21	15	83	30.3	8	M12
35	BLLP7J	47.6	165	35	127	14	21	16	93	32.9	8.5	M12

备考 1. 适用轴承的主要尺寸如第145页所示。
2. 轴承座的球状轴承座直径采用J7公差区等级。
3. 关于轴承座的强度请向 ASAHI 咨询。

KHLLP型

轴径：12~35mm

轴径 (mm)	轴承组件的公称型号	主要尺寸 (mm)										安装用螺栓的型号
		H	L	A	J	N	N_1	H_1	H_2	B_1	S	
12	KHLLP201AJ	30.2	114	25	87	12	16	12	57	28.6	6.5	M10
15	KHLLP202AJ	30.2	114	25	87	12	16	12	57	28.6	6.5	M10
17	KHLLP203AJ	30.2	114	25	87	12	16	12	57	28.6	6.5	M10
20	KHLLP204AJ	33.3	125	27	97	12	16	13	64	31	7.5	M10
25	KHLLP205AJ	36.5	130	29	100	12	16	13	70	31	7.5	M10
30	KHLLP206AJ	42.9	156	33	120	14	21	15	83	35.7	9	M12
35	KHLLP207AJ	47.6	165	35	127	14	21	16	93	38.9	9.5	M12

备考 1. 适用轴承的主要尺寸如第146页所示。
2. 轴承座的球状轴承座直径采用J7公差区等级。
3. 关于轴承座的强度请向 ASAHI 咨询。

KHLLP型

带顶丝
圆柱孔型

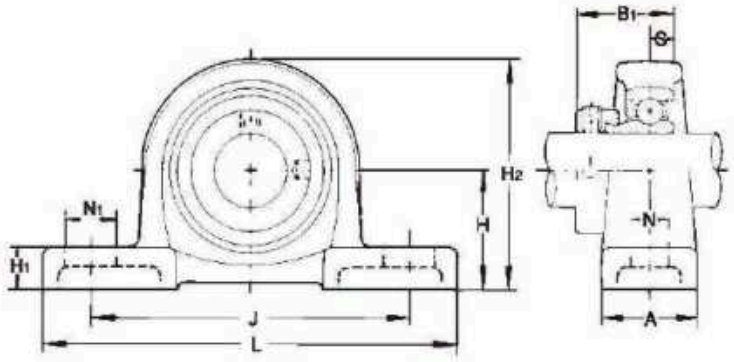

球 轴 承			轴承座的公称型号	轴承组件的质量 (kg)
公称型号	基本额定负荷 (kN)			
	Cr	Cor		
B1	9.55	4.8	LLP3J	0.39
B2	9.55	4.8	LLP3J	0.38
B3	9.55	4.8	LLP3J	0.36
B4	12.8	6.6	LLP4J	0.48
B5	14	7.9	LLP5J	0.59
B6	19.6	11.3	LLP6J	0.70
B7	25.9	15.4	LLP7J	0.98

球 轴 承			轴承座的公称型号	轴承组件的质量 (kg)
公称型号	基本额定负荷 (kN)			
	Cr	Cor		
KH201AE	9.5	4.8	LLP3J	0.41
KH202AE	9.5	4.8	LLP3J	0.40
KH203AE	9.5	4.8	LLP3J	0.39
KH204AE	12.8	6.6	LLP4J	0.52
KH205AE	14	7.9	LLP5J	0.63
KH206AE	19.6	11.3	LLP6J	0.76
KH207AE	25.9	15.4	LLP7J	1.09

钢板制立式座类型轴承组件

BPP型

带顶丝
圆柱孔型

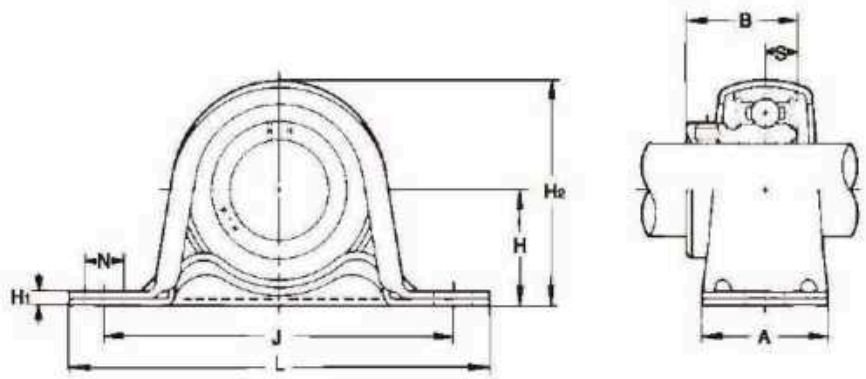

BPP型

轴径：12～35mm

轴径 (mm)	轴承组件的公称型号	主要尺寸 (mm)									安装用螺栓的型号
		H	L	A	J	N	H_1	H_2	B	S	
12	BPP1	22.2	86	25	68	9.5	3.2	44	22	6	M 8
15	BPP2	22.2	86	25	68	9.5	3.2	44	22	6	M 8
17	BPP3	22.2	86	25	68	9.5	3.2	44	22	6	M 8
20	BPP4	25.4	98	32	76	9.5	3.2	50	24.7	7	M 8
25	BPP5	28.6	108	32	86	11.5	4	56	27	7.5	M10
30	BPP6	33.3	117	38	95	11.5	4	66	30.3	8	M10
35	BPP7	39.7	129	42	106	11.5	4.6	78	32.9	8.5	M10

备考　适用轴承的主要尺寸如第145页所示。

KHPP型

轴径：12～35mm

轴径 (mm)	轴承组件的公称型号	主要尺寸 (mm)									安装用螺栓的型号
		H	L	A	J	N	H_1	H_2	B_1	S	
12	KHPP201A	22.2	86	25	68	9.5	3.2	44	28.6	6.5	M 8
15	KHPP202A	22.2	86	25	68	9.5	3.2	44	28.6	6.5	M 8
17	KHPP203A	22.2	86	25	68	9.5	3.2	44	28.6	6.5	M 8
20	KHPP204A	25.4	98	32	76	9.5	3.2	50	31	7.5	M 8
25	KHPP205A	28.6	108	32	86	11.5	4	56	31	7.5	M10
30	KHPP206A	33.3	117	38	95	11.5	4	66	35.7	9	M10
35	KHPP207A	39.7	129	42	106	11.5	4.6	78	38.9	9.5	M10

备考　适用轴承的主要尺寸如第146页所示。

KHPP型

带偏心套
圆柱孔型

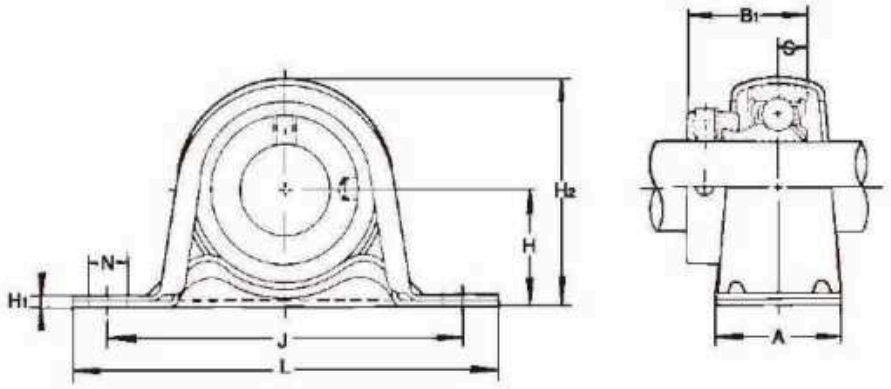

球轴承			轴承座的公称型号	轴承组件的质量 (kg)	许用载荷(kN)	
公称型号	基本额定负荷 (kN)				径向	轴向
	Cr	Cor				
B1	9.55	4.8	PP3	0.16	2.15	0.83
B2	9.55	4.8	PP3	0.15	2.15	0.83
B3	9.55	4.8	PP3	0.13	2.15	0.83
B4	12.8	6.6	PP4	0.21	2.65	1.03
B5	14	7.9	PP5	0.29	3.7	1.47
B6	19.6	11.3	PP6	0.42	4.4	1.67
B7	25.9	15.4	PP7	0.61	4.9	1.86

球轴承			轴承座的公称型号	轴承组件的质量 (kg)	许用载荷 (kN)	
公称型号	基本额定负荷 (kN)				径向	轴向
	Cr	Cor				
KH201AE	9.55	4.8	PP3	0.18	2.15	0.83
KH202AE	9.55	4.8	PP3	0.17	2.15	0.83
KH203AE	9.55	4.8	PP3	0.16	2.15	0.83
KH204AE	12.8	6.6	PP4	0.25	2.65	1.03
KH205AE	14	7.9	PP5	0.33	3.7	1.47
KH206AE	19.6	11.3	PP6	0.48	4.4	1.67
KH207AE	25.9	15.4	PP7	0.72	4.9	1.86

橡胶制立式座类型轴承组件

UCRP型

带顶丝
圆柱孔型

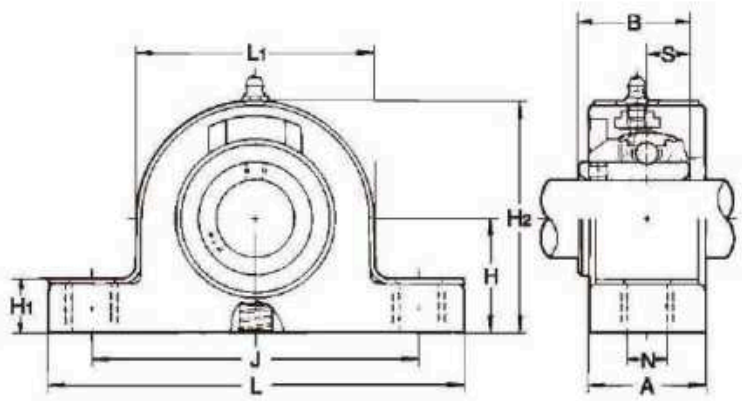

UCRP型

轴径：12～35mm

轴径 (mm)	轴承组件的公称型号	主要尺寸 (mm)										安装用螺栓的型号
		H	L	J	A	N	H1	H2	L1	B	S	
12	*UCRP201*	27	108	80	27	12.7	16	55	55	26	10	M10
15	*UCRP202*	27	108	80	27	12.7	16	55	55	26	10	M10
17	*UCRP203*	27	108	80	27	12.7	16	55	55	26	10	M10
20	*UCRP204*	32	118	90	27	12.7	16	65	65	31	12.7	M10
25	*UCRP205*	33	127	98	32	12.7	16	70	70	34.1	14.3	M10
30	*UCRP206*	40	153	115	35	16.1	20	80	80	38.1	15.9	M12
35	*UCRP207*	45	166	127	35	16.1	20	90	90	42.9	17.5	M12

备考 1. 以上用斜体字体表记的轴承组件型号，请事先向ASAHI咨询。
2. 适用轴承的主要尺寸如第141页所示。
3. 润滑脂注油嘴全部采用PF1/8型。
4. 轴径实制尺寸的详细内容如第157页所示。

BPR型
KHPR型

轴径：12～30mm

轴径 (mm)	轴承组件的公称型号		主要尺寸 (mm)									S		安装用螺栓的型号
	B	KH200AE	H	L	A	J	N	H1	H2	B	B1	BPR	KHPR	
12	*BPR1*	*KHPR201A*	25.4	98	32	76	9.5	3.2	50	22	28.6	6	6.5	M8
15	*BPR2*	*KHPR202A*	25.4	98	32	76	9.5	3.2	50	22	28.6	6	6.5	M8
17	*BPR3*	*KHPR203A*	25.4	98	32	76	9.5	3.2	50	22	28.6	6	6.5	M8
20	*BPR4*	*KHPR204A*	28.6	108	32	86	11.5	4	56	24.7	31	7	7.5	M10
25	*BPR5*	*KHPR205A*	33.3	117	38	95	11.5	4	66	27	31	7.5	7.5	M10
30	*BPR6*	*KHPR206A*	39.7	129	42	106	11.5	4.6	78	30.3	35.7	8	9	M10

备考 1. 以上用斜体字体表记的轴承组件型号，请事先向ASAHI咨询。
2. 适用轴承的主要尺寸如第145,146页所示。

BPR型

KHPR型

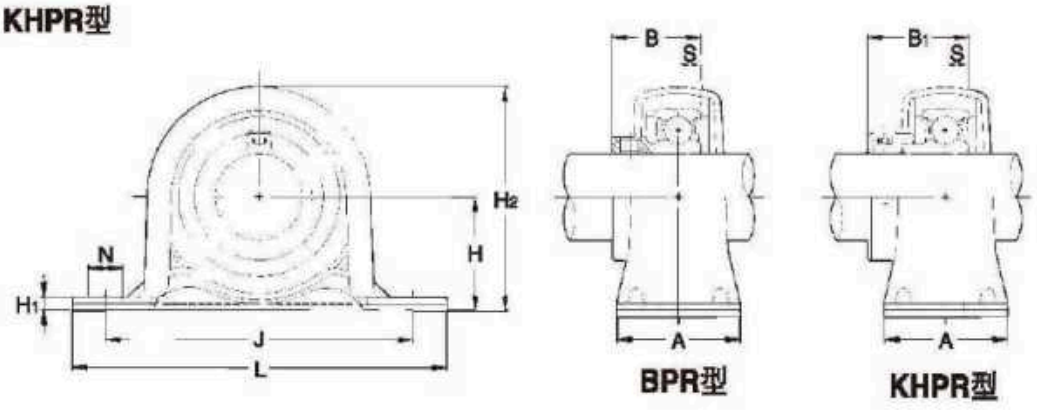

BPR型　　KHPR型

球轴承			轴承座的	轴承组件的质量
公称型号	基本额定负荷 (kN)		公称型号	(kg)
	Cr	Cor		
UCW201	9.55	4.8	RP203	0.23
UCW202	9.55	4.8	RP203	0.22
UCW203	9.55	4.8	RP203	0.21
UC204	12.8	6.6	RP204	0.31
UC205	14	7.9	RP205	0.37
UC206	19.6	11.3	RP206	0.58
UC207	25.9	15.4	RP207	0.79

球轴承				轴承座的	橡皮圈的	轴承组件的质量 (kg)	
公称型号		基本额定负荷 (kN)		公称型号	公称型号	BPR	KHPR
B	KH	Cr	Cor				
B1	KH201AE	9.55	4.8	PP4	R4	0.19	0.21
B2	KH202AE	9.55	4.8	PP4	R4	0.13	0.20
B3	KH203AE	9.55	4.8	PP4	R4	0.16	0.19
B4	KH204AE	12.8	6.6	PP5	R5	0.25	0.24
B5	KH205AE	14	7.9	PP6	R6	0.33	0.35
B6	KH206AE	19.6	11.3	PP7	R7	0.48	0.53

立式座类型轴承组件

UGP型

带偏心套
圆柱孔型

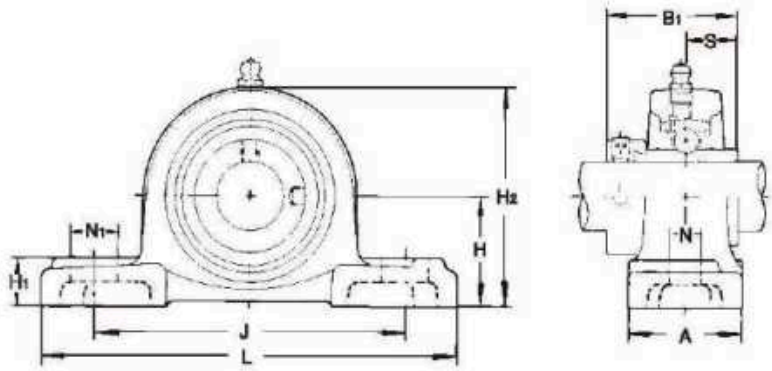

UGP型
轴径：20~65mm

轴径 (mm)	轴承组件的公称型号	主要尺寸 (mm)										安装用螺栓的型号
		H	L	A	J	N	N_1	H_1	H_2	B_1	S	
20	UGP204	33.3	127	38	95	13	19	15	65	43.7	17.1	M10
25	UGP205	36.5	140	38	105	13	16	16	70	44.4	17.5	M10
30	UGP206	42.9	165	48	121	17	21	18	83	48.4	18.3	M14
35	UGP207	47.6	167	48	127	17	21	19	94	51.1	18.8	M14
40	UGP208	49.2	184	54	137	17	25	19	100	56.3	21.4	M14
45	UGP209	54	190	54	146	17	22	20	108	56.3	21.4	M14
50	UGP210	57.2	206	60	159	20	25	22	114	62.7	24.6	M16
55	UGP211	63.5	219	60	171	20	25	22	126	71.4	27.8	M16
60	UGP212	69.8	241	70	184	20	25	25	138	77.8	31	M16
65	UGP213	76.2	265	70	203	25	29	27	150	85.7	34.1	M20

备考 1. 适用轴承的主要尺寸如第147页所示。
2. 润滑脂注油嘴全部采用1/4-28UNF型。
3. 也可生产UGP300型，但需提前和ASAHI商谈。

UDP型
轴径：20~50mm

轴径 (mm)	轴承组件的公称型号	主要尺寸 (mm)										安装用螺栓的型号
		H	L	A	J	N	N_1	H_1	H_2	B_1	S	
20	*UDP204*	33.3	127	38	95	13	19	15	65	31	11.5	M10
25	*UDP205*	36.5	140	38	105	13	16	16	70	32	11.5	M10
30	*UDP206*	42.9	165	48	121	17	21	18	83	36	13	M14
35	*UDP207*	47.6	167	48	127	17	21	19	94	38	13.5	M14
40	*UDP208*	49.2	184	54	137	17	25	19	100	40	14.5	M14
45	*UDP209*	54	190	54	146	17	22	20	108	42	15	M14
50	*UDP210*	57.2	206	60	159	20	25	22	114	43	15.5	M16

备考 1. 以上用斜体字体表记的轴承组件型号，请事先向ASAHI咨询。
2. 适用轴承的主要尺寸如第153页所示。
3. 润滑脂注油嘴全部都采用1/4-28UNF型。

UDP型

带偏心套
圆柱孔型

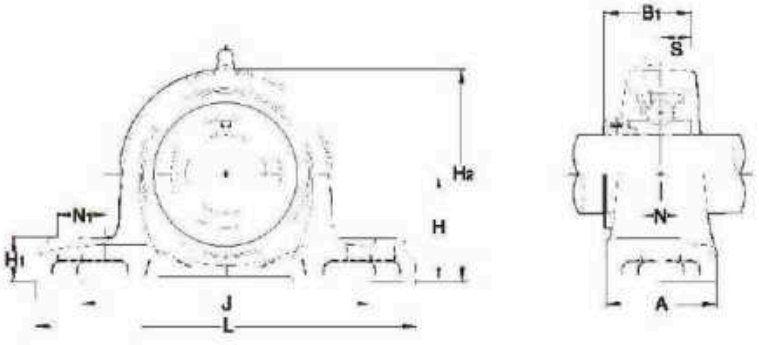

球轴承 公称型号	基本额定负荷(kN) Cr	Cor	轴承座的公称型号	轴承组件的质量(kg)
UG204+ER	12.8	6.6	P204	0.7
UG205+ER	14	7.9	P205	0.83
UG206+ER	19.6	11.3	P206	1.3
UG207+ER	25.9	15.4	P207	1.7
UG208+ER	29.3	17.9	P208	2.1
UG209+ER	33	20.5	P209	2.3
UG210+ER	35.5	23.2	P210	2.7
UG211+ER	43	29.4	P211	3.5
UG212+ER	52.5	36.1	P212	5.0
UG213+ER	57.5	40	P213	6.2

球轴承 公称型号	基本额定负荷(kN) Cr	Cor	轴承座的公称型号	轴承组件的质量(kg)
UD204+EE	12.8	6.6	P204	0.65
UD205+EE	14	7.9	P205	0.75
UD206+EE	19.6	11.3	P206	1.3
UD207+EE	25.9	15.4	P207	1.5
UD208+EE	29.3	17.9	P208	1.9
UD209+EE	33	20.5	P209	2.2
UD210+EE	35.5	23.2	P210	2.6

方形法兰座式类型带座轴承

UCF型

带顶丝
圆柱孔型

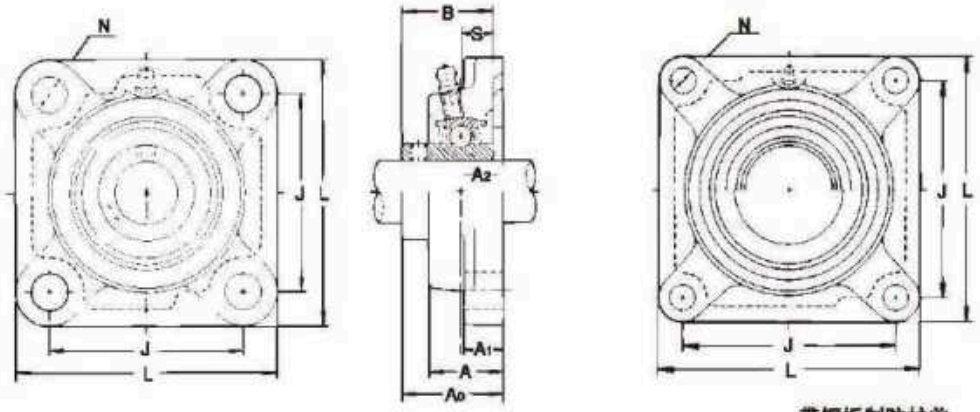

轴径：12~60mm

轴径 (mm)	轴承组件的公称型号	主要尺寸 (mm)													安装用螺栓的型号
		L	A	J	N	A_1	A_2	A_0	B	S	A_4	A_5	A_6	A_7	
12	**UCF201**	86	25.5	64	12	12	15	33.3	31	12.7	43	46	8	6	M10
15	**UCF202**	86	25.5	64	12	12	15	33.3	31	12.7	43	46	8	6	M10
17	**UCF203**	86	25.5	64	12	12	15	33.3	31	12.7	43	46	8	6	M10
20	**UCF204**	86	25.5	64	12	12	15	33.3	31	12.7	43	46	8	6	M10
	UCF205	95	27	70	12	14	16	35.8	34.1	14.3	48	51	11	9	M10
25	*UCFX05*	108	30	83	12	13	18	40.2	38.1	15.9	—	—	—	—	M10
	UCF305	110	29	80	16	13	16	39	38	15	—	55	—	10	M14
	UCF206	108	31	83	12	14	18	40.2	38.1	15.9	51	55	9	8	M10
30	*UCFX06*	117	34	92	16	14	19	44.4	42.9	17.5	—	—	—	—	M14
	UCF306	125	32	95	16	15	18	44	43	17	—	60	—	10	M14
	UCF207	117	34	92	14	16	19	44.4	42.9	17.5	54	59	8	8	M12
35	*UCFX07*	130	38	102	16	14	21	51.2	49.2	19	—	—	—	—	M14
	UCF307	135	36	100	19	16	20	49	48	19	—	65	—	10	M16
	UCF208	130	36	102	16	16	21	51.2	49.2	19	62	66	10	8	M14
40	*UCFX08*	137	40	105	19	14	22	52.2	49.2	19	—	—	—	—	M16
	UCF308	150	40	112	19	17	23	56	52	19	—	73	—	11	M16
	UCF209	137	38	105	16	18	22	52.2	49.2	19	63	67	10	8	M14
45	*UCFX09*	143	40	111	19	14	23	55.6	51.6	19	—	—	—	—	M16
	UCF309	160	44	125	19	18	25	60	57	22	—	78	—	12	M16
	UCF210	143	40	111	16	18	22	54.6	51.6	19	66	71	9	10	M14
50	*UCFX10*	162	44	130	19	20	26	59.4	55.6	22.2	—	—	—	—	M16
	UCF310	175	48	132	23	19	28	67	61	22	—	85	—	12	M20
	UCF211	162	43	130	19	20	25	58.4	55.6	22.2	69	75	9	10	M16
55	*UCFX11*	175	49	143	19	20	29	68.7	65.1	25.4	—	—	—	—	M16
	UCF311	185	52	140	23	20	30	71	66	25	—	90	—	13	M20
	UCF212	175	48	143	19	20	29	68.7	65.1	25.4	80	86	10	11	M16
60	*UCFX12*	187	59	149	19	21	34	73.7	65.1	25.4	—	—	—	—	M16
	UCF312	195	56	150	23	22	33	78	71	26	—	98	—	14	M20

备考 1. 以上用斜体字体表记的轴承组件型号，请事先向**ASAHI**咨询。

2. 适用轴承的主要尺寸如第141页所示。

3. 润滑脂注油嘴全部采用1/4-28UNF型。

4. 轴径英制尺寸的详细内容如第157页所示。

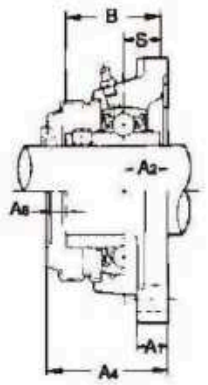

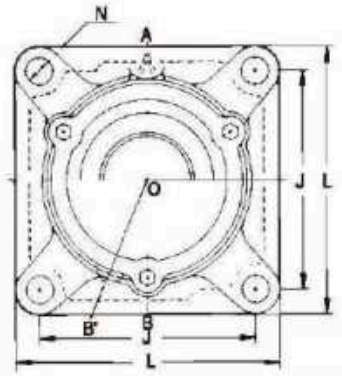

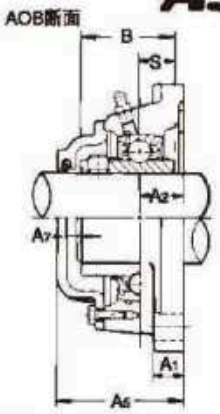

带铸铁制防护盖

断面AOB':CUCF200C(CB)型
断面AOB :CUCF300C(CB)型

球轴承 公称型号	基本额定负荷(kN) Cr	Cor	标准轴承座的公称型号	带钢板制防护盖轴承组件的公称型号 / 带橡胶密封防护盖(轴端盖)	带铸铁制防护盖轴承组件的公称型号 / 带橡胶密封防护盖(轴端盖)	轴承组件的质量(kg) 标准	带钢板制的防护盖	带铸铁制的防护盖
UC201	12.8	6.6	F204	UCF201C(E)	CUCF201C(CE)	0.63	0.66	1.0
UC202	12.8	6.6	F204	UCF202C(E)	CUCF202C(CE)	0.61	0.64	1.0
UC203	12.8	6.6	F204	UCF203C(E)	CUCF203C(CE)	0.60	0.61	1.0
UC204	12.8	6.6	F204	UCF204C(E)	CUCF204C(CE)	0.58	0.61	1.0
UC205	14	7.9	F205	UCF205C(E)	CUCF205C(CE)	0.72	0.76	0.93
UCX05	19.6	11.3	FX05	—	—	1.1	—	—
UC305	21.3	10.9	F305	—	*CUCF305C(CE)*	1.2	—	1.6
UC206	19.6	11.3	F206	UCF206C(E)	CUCF206C(CE)	1.01	1.11	1.6
UCX06	25.9	15.4	FX06	—	—	1.4	—	—
UC306	26.8	15	F306	—	CUCF306C(CE)	1.7	—	2.1
UC207	25.9	15.4	F207	UCF207C(E)	CUCF207C(CE)	1.38	1.48	1.82
UCX07	29.3	17.9	FX07	—	—	1.8	—	—
UC307	33.5	19.2	F307	—	CUCF307C(CE)	2.1	—	2.6
UC208	29.3	17.9	F208	UCF208C(E)	CUCF208C(CE)	1.77	1.87	2.7
UCX08	33	20.5	FX08	—	—	1.8	—	—
UC308	40.5	23.9	F308	—	CUCF308C(CE)	2.89	—	3.4
UC209	33	20.5	F209	UCF209C(E)	CUCF209C(CE)	2.07	2.17	2.65
UCX09	35.5	23.2	FX09	—	—	2.4	—	—
UC309	51.5	29.5	F309	—	CUCF309C(CE)	3.6	—	4.3
UC210	35.5	23.2	F210	UCF210C(E)	CUCF210C(CE)	2.36	2.46	2.87
UCX10	43	29.4	FX10	—	—	3.6	—	—
UC310	61.5	38.2	F310	—	CUCF310C(CE)	4.7	—	5.5
UC211	43	29.4	F211	UCF211C(E)	CUCF211C(CE)	3.4	3.6	4.6
UCX11	52.5	36.1	FX11	—	—	4.5	—	—
UC311	71.5	44.8	F311	—	CUCF311C(CE)	5.05	—	6.7
UC212	52.5	36.1	F212	UCF212C(E)	CUCF212C(CE)	4.02	4.22	5.9
UCX12	57.5	40	FX12	—	—	5.3	—	—
UC312	81.5	52	F312	—	CUCF312C(CE)	6.54	—	7.7

5. 「带防护盖轴承组件的公称型号例子」

带钢板制防护盖 { 带橡胶密封防护盖：UCF210C / 轴端防护盖：UCF210E }

带铸铁制防护盖 { 带橡胶密封防护盖：CUCF210C / 轴端防护盖：CUCF210CE }

方形法兰座式类型带座轴承

UCF型

带顶丝
圆柱孔型

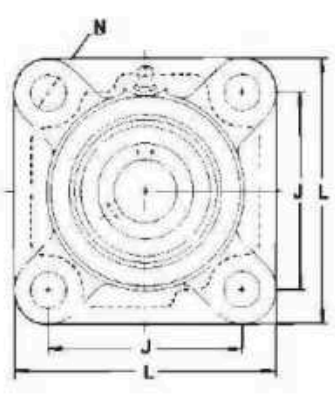

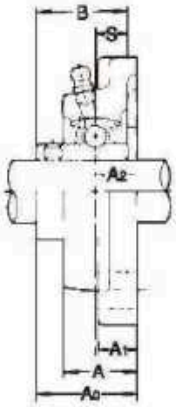

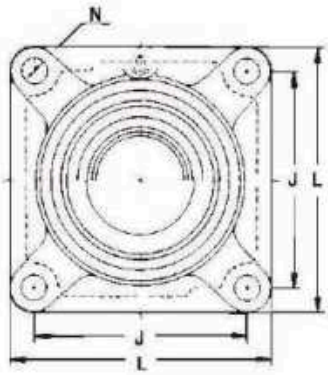

带钢板制防护盖

轴径：65~140mm

轴径 (mm)	轴承组件的公称型号	主要尺寸 (mm)													安装用螺栓的型号
		L	A	J	N	A_1	A_2	A_0	B	S	A_4	A_5	A_6	A_7	
65	**UCF213**	187	50	149	19	20	30	69.7	65.1	25.4	81	89	10	13	M16
	UCFX13	187	59	149	19	21	34	78.4	74.6	30.2	—	—	—	—	M16
	UCF313	208	58	166	23	22	33	78	75	30	—	103	—	17	M20
70	**UCF214**	193	54	152	19	24	31	75.4	74.6	30.2	—	98	—	16	M16
	UCFX14	197	60	152	23	24	37	81.5	77.8	33.3	—	—	—	—	M20
	UCF314	226	61	178	25	25	36	81	78	33	—	106	—	17	M22
75	**UCF215**	200	56	159	19	24	34	78.5	77.8	33.3	—	102	—	17	M16
	UCFX15	197	68	152	23	24	40	89.3	82.6	33.3	—	—	—	—	M20
	UCF315	236	66	184	25	25	39	89	82	32	—	114	—	17	M22
80	**UCF216**	208	58	165	23	24	34	83.3	82.6	33.3	—	107	—	15	M20
	UCFX16	214	70	171	23	24	40	91.6	85.7	34.1	—	—	—	—	M20
	UCF316	250	68	196	31	27	38	90	86	34	—	115	—	17	M27
85	**UCF217**	220	63	175	23	26	36	87.6	85.7	34.1	—	111	—	15	M20
	UCFX17	214	70	171	23	24	40	96.3	96	39.7	—	—	—	—	M20
	UCF317	260	74	204	31	27	44	100	96	40	—	126	—	18	M27
90	**UCF218**	235	68	187	23	26	40	96.3	96	39.7	—	122	—	17	M20
	UCFX18	214	76	171	23	24	45	106.1	104	42.9	—	—	—	—	M20
	UCF318	280	76	216	35	30	44	100	96	40	—	128	—	20	M30
95	**UCF319**	290	94	228	35	30	59	121	103	41	—	149	—	20	M30
100	*UCFX20*	268	97	211	31	31	59	127.3	117.5	49.2	—	—	—	—	M27
	UCF320	310	94	242	38	32	59	125	108	42	—	154	—	21	M33
105	*UCF321*	310	94	242	38	32	59	127	112	44	—	156	—	21	M33
110	**UCF322**	340	96	266	41	35	60	131	117	46	—	165	—	26	M36
120	**UCF324**	370	110	290	41	40	65	140	126	51	—	175	—	25	M36
130	**UCF326**	410	115	320	41	45	65	146	135	54	—	180	—	24	M36
140	**UCF328**	450	125	350	41	55	75	161	145	59	—	195	—	24	M36

备考 1. 以上用斜体字体表记的轴承组件型号，请事先向**ASAHI**咨询。

2. 适用轴承的主要尺寸如第142页所示。

3. 润滑脂注油嘴在轴承的内径代号为13以下时采用1/4-28UNF型，在轴承的内径代号为14以上时则采用PF1/8型。

4. 轴径类制尺寸的详细内容如第158页所示。

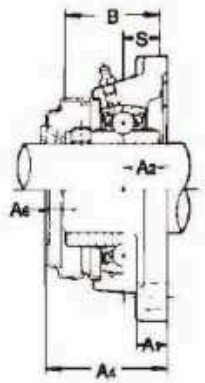

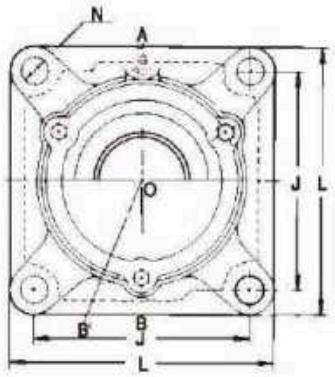

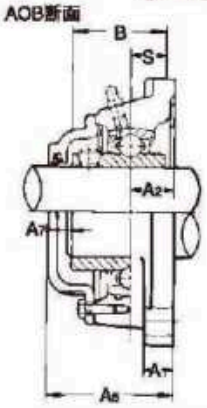

带铸铁制防护盖

断面AOB':CUCF200C(CE)型
断面AOB :CUCF300C(CE)型

球轴承			标准轴承座的公称型号	带钢板制防护盖轴承组件的公称型号	带铸铁制防护盖轴承组件的公称型号	轴承组件的质量 (kg)		
公称型号	基本定格荷重(kN)			带橡胶密封防护盖（轴端盖）		标准	带钢板制的防护盖	带铸铁制的防护盖
	Cr	Cor						
UC213	57.5	40	F213	UCF213C(E)	CUCF213C(CE)	4.98	5.28	6.34
UCX13	62	44	FX13	—	—	5.77	—	—
UC313	92.5	59.7	F313	—	CUCF313C(CE)	7.54	—	11.5
UC214	62	44	F214	—	CUCF214C(CE)	5.56	—	7.8
UCX14	66	48.2	FX14	—	—	7.06	—	—
UC314	104	68	F314	—	CUCF314C(CE)	9.32	—	12.1
UC215	66	48.2	F215	—	CUCF215C(CE)	6.22	—	8.06
UCX15	72.5	53	FX15	—	—	7.64	—	—
UC315	114	76.9	F315	—	CUCF315C(CE)	11.39	—	13.6
UC216	72.5	53	F216	—	CUCF216C(CE)	7.48	—	9.48
UCX16	83.5	61.8	FX16	—	—	10.2	—	—
UC316	123	86.4	F316	—	CUCF316C(CE)	12.62	—	15.9
UC217	83.5	61.8	F217	—	CUCF217C(CE)	8.77	—	11.8
UCX17	95.5	71.4	FX17	—	—	10.68	—	—
UC317	132	96.5	F317	—	CUCF317C(CE)	15.2	—	18.4
UC218	95.5	71.4	F218	—	CUCF218C(CE)	10.74	—	14.9
UCX18	109	81.6	FX18	—	—	10.6	—	—
UC318	143	107.2	F318	—	CUCF318C(CE)	18.29	—	21.5
UC319	153	118.4	F319	—	CUCF319C(CE)	20.7	—	24.2
UCX20	134	104.7	FX20	—	—	16.8	—	—
UC320	173	140.4	F320	—	CUCF320C(CE)	23.68	—	29.6
UC321	183	153.1	F321	—	*CUCF321C(CE)*	25.6	—	32.2
UC322	205	178.8	F322	—	CUCF322C(CE)	33.73	—	38.7
UC324	207	184.8	F324	—	CUCF324C(CE)	45.33	—	52.3
UC326	229	214.3	F326	—	CUCF326C(CE)	58.74	—	67.3
UC328	255	246	F328	—	CUCF328C(CE)	87.0	—	89.4

5. 「带防护盖轴承组件的公称型号例子」

带钢板制防护盖 { 带橡胶密封防护盖 : UCF213C
轴端防护盖 : UCF213E

带铸铁制防护盖 { 带橡胶密封防护盖 : CUCF213C
轴端防护盖 : CUCF213CE

方形法兰座式类型带座轴承组件

UKF+H型

带紧固套
圆锥孔型

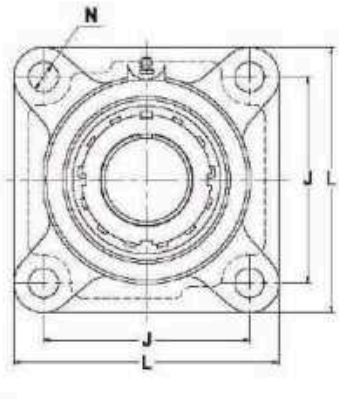

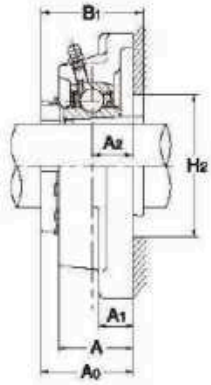

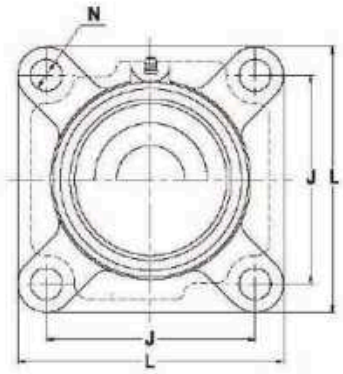

带钢板制防护盖

轴径：20~60mm

轴径 (mm)	轴承组件的公称型号	主要尺寸 (mm)													安装用螺栓的型号
		L	A	J	N	A_1	A_2	A_0	H_2	B_1	A_4	A_5	A_6	A_7	
20	**UKF205+H2305X**	95	27	70	12	14	16	35.5	—	35	48	51	11	9	M10
	UKFX05+H2305X	108	30	83	12	13	18	39	—	35	—	—	—	—	M10
	UKF305+H2305X	110	29	80	16	13	16	37	—	35	—	55	—	12	M14
25	**UKF206+H2306X**	108	31	83	12	14	18	39	—	38	51	55	10	10	M10
	UKFX06+H2306X	117	34	92	16	14	19	40.5	—	38	—	—	—	—	M14
	UKF306+H2306X	125	32	95	16	15	18	40.5	—	38	—	60	—	13	M14
30	**UKF207+H2307X**	117	34	92	14	16	19	41.5	40	43	54	59	11	11	M12
	UKFX07+H2307X	130	38	102	16	14	21	44.5	—	43	—	—	—	—	M14
	UKF307+H2307X	135	36	100	19	16	20	44.5	—	43	—	65	—	14	M16
35	**UKF208+H2308X**	130	36	102	16	16	21	45.5	45	46	62	66	15	14	M14
	UKFX08+H2308X	137	40	105	19	14	22	47	—	46	—	—	—	—	M16
	UKF308+H2308X	150	40	112	19	17	23	50	—	46	—	73	—	17	M16
40	**UKF209+H2309X**	137	38	105	16	18	22	48	51	50	63	67	14	13	M14
	UKFX09+H2309X	143	40	111	19	14	23	49.5	51	50	—	—	—	—	M16
	UKF309+H2309X	160	44	125	19	18	25	54.5	—	50	—	78	—	17	M16
45	**UKF210+H2310X**	143	40	111	16	18	22	49.5	56	55	66	71	15	15	M14
	UKFX10+H2310X	162	44	130	19	20	26	54.5	56	55	—	—	—	—	M16
	UKF310+H2310X	175	48	132	23	19	28	60	—	55	—	85	—	19	M20
50	**UKF211+H2311X**	162	43	130	19	20	25	53.5	61	59	69	75	14	15	M16
	UKFX11+H2311X	175	49	143	19	20	29	59	61	59	—	—	—	—	M16
	UKF311+H2311X	185	52	140	23	20	30	63.5	—	59	—	90	—	20	M20
55	**UKF212+H2312X**	175	48	143	19	20	29	60	67	62	80	86	19	20	M16
	UKFX12+H2312X	187	59	149	19	21	34	66	—	62	—	—	—	—	M16
	UKF312+H2312X	195	56	150	23	22	33	69	—	62	—	98	—	23	M20
60	**UKF213+H2313X**	187	50	149	19	20	30	63	72	65	81	89	17	20	M16
	UKFX13+H2313X	187	59	149	19	21	34	68	—	65	—	—	—	—	M16
	UKF313+H2313X	208	58	166	23	22	33	71	—	65	—	103	—	24	M20

备考 1. 以上用斜体字体表记的轴承组件型号，请事先向**ASAHI**咨询。

2. 适用轴承的主要尺寸如第143页所示。

3. 润滑脂注油嘴采用1/4-28UNF型。

4. 轴径英制尺寸的详细内容如第159页所示。

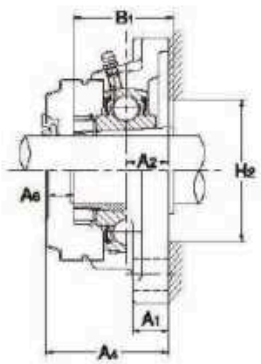

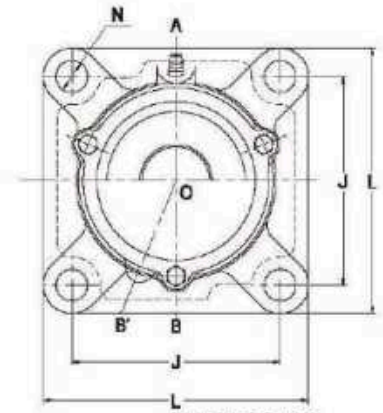

带铸铁制防护盖

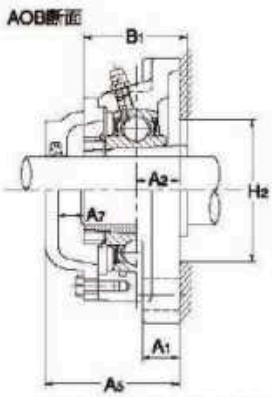

断面AOB':CUCF200C(CE)型
断面AOB :CUCF300C(CE)型

球轴承 公称型号	基本额定负荷 (kN) Cr	Cor	标准轴承座的公称型号	带钢板制防护盖轴承组件的公称型号 / 带橡胶密封防护盖(轴端盖)	带铸铁制防护盖轴承组件的公称型号 / 带橡胶密封防护盖(轴端盖)	轴承组件的质量 (kg) 标准	带钢板制的防护盖	带铸铁制的防护盖
UK205+H2305X	14	7.9	F205	UKF205C(E)+H2305X	CUKF205C(CE)+H2305X	0.77	0.81	0.98
UKX05+H2305X	19.6	11.3	FX05	—	—	1.1	—	—
UK305+H2305X	21.3	10.9	F305	—	*CUKF305C(CE)+H2305X*	1.2	—	1.7
UK206+H2306X	19.6	11.3	F206	UKF206C(E)+H2306X	CUKF206C(CE)+H2306X	1.1	1.2	1.7
UKX06+H2306X	25.9	15.4	FX06	—	—	1.4	—	—
UK306+H2306X	26.8	15	F306	—	CUKF306C(CE)+H2306X	1.7	—	2.2
UK207+H2307X	25.9	15.4	F207	UKF207C(E)+H2307X	CUKF207C(CE)+H2307X	1.43	1.63	1.88
UKX07+H2307X	29.3	17.9	FX07	—	—	1.8	—	—
UK307+H2307X	33.5	19.2	F307	—	CUKF307C(CE)+H2307X	2.1	—	2.7
UK208+H2308X	29.3	17.9	F208	UKF208C(E)+H2308X	CUKF208C(CE)+H2308X	1.84	1.94	2.8
UKX08+H2308X	33	20.5	FX08	—	—	1.8	—	—
UK308+H2308X	40.5	23.9	F308	—	CUKF308C(CE)+H2308X	2.9	—	3.5
UK209+H2309X	33	20.5	F209	UKF209C(E)+H2309X	CUKF209C(CE)+H2309X	2.17	2.27	2.77
UKX09+H2309X	35.5	23.2	FX09	—	—	2.4	—	—
UK309+H2309X	51.5	29.5	F309	—	CUKF309C(CE)+H2309X	3.6	—	4.4
UK210+H2310X	35.5	23.2	F210	UKF210C(E)+H2310X	CUKF210C(CE)+H2310X	2.51	2.61	3.02
UKX10+H2310X	43	29.4	FX10	—	—	3.6	—	—
UK310+H2310X	61.5	38.2	F310	—	CUKF310C(CE)+H2310X	4.8	—	5.8
UK211+H2311X	43	29.4	F211	UKF211C(E)+H2311X	CUKF211C(CE)+H2311X	3.6	3.8	4.8
UKX11+H2311X	52.5	36.1	FX11	—	—	4.3	—	—
UK311+H2311X	71.5	44.8	F311	—	CUKF311C(CE)+H2311X	5.04	—	6.8
UK212+H2312X	52.5	36.1	F212	UKF212C(E)+H2312X	CUKF212C(CE)+H2312X	4.04	4.34	6.0
UKX12+H2312X	57.5	40	FX12	—	—	5.3	—	—
UK312+H2312X	81.5	52	F312	—	CUKF312C(CE)+H2312X	6.48	—	7.8
UK213+H2313X	57.5	40	F213	UKF213C(E)+H2313X	CUKF213C(CE)+H2313X	5.09	5.39	6.52
UKX13+H2313X	62	44	FX13	—	—	5.53	—	—
UK313+H2313X	92.5	59.7	F313	—	CUKF313C(CE)+H2313X	7.46	—	11.5

5. 「带防护盖轴承组件的公称型号例子」

带钢板制防护盖 { 带橡胶密封防护盖：UKF210C+H2310X
带钢板制防护盖 { 轴端防护盖：UKF210E+H2310X
带铸铁制防护盖 { 带橡胶密封防护盖：CUKF210C+H2310X
带铸铁制防护盖 { 轴端防护盖：CUKF210CE+H2310X

方形法兰座式类型带座轴承

UKF+H型

带紧固套
圆锥孔型

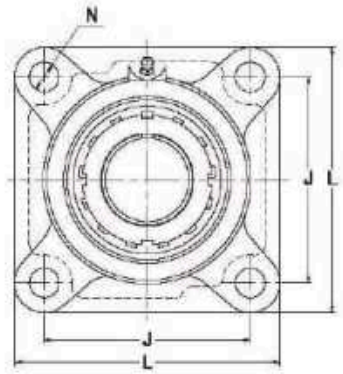

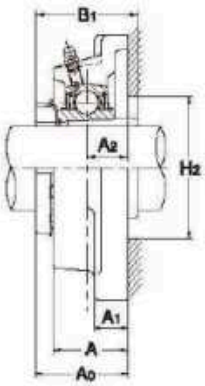

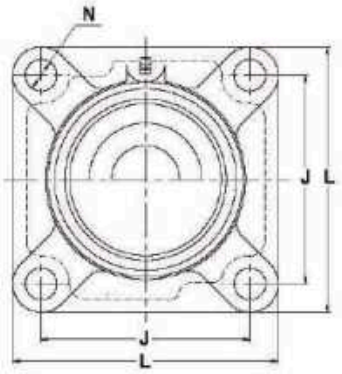

带钢板制防护盖

轴径：65～125mm

轴径 (mm)	轴承组件的公称型号	主要尺寸 (mm) L	A	J	N	A1	A2	A0	H2	B1	A4	A5	A6	A7	安装用螺栓的型号
65	**UKF215+H2315X**	200	56	159	19	24	34	69.5	82	73	—	102	—	26	M16
	UKFX15+H2315X	197	68	152	23	24	40	77	—	73	—	—	—	—	M20
	UKF315+H2315X	236	66	184	25	25	39	81	—	73	—	114	—	25	M22
70	**UKF216+H2316X**	208	58	165	23	24	34	73	88	78	—	107	—	26	M20
	UKFX16+H2316X	214	70	171	23	24	40	80	—	78	—	—	—	—	M20
	UKF316+H2316X	250	68	196	31	27	38	83.5	—	78	—	115	—	23	M27
75	**UKF217+H2317X**	220	63	175	23	26	36	77	93	82	—	111	—	26	M20
	UKFX17+H2317X	214	70	171	23	24	40	82.5	—	82	—	—	—	—	M20
	UKF317+H2317X	260	74	204	31	27	44	92	—	82	—	126	—	26	M27
80	**UKF218+H2318X**	235	68	187	23	26	40	82.5	98	86	—	122	—	31	M20
	UKFX18+H2318X	214	76	171	23	24	45	89	—	86	—	—	—	—	M20
	UKF318+H2318X	280	76	216	35	30	44	93.5	—	86	—	128	—	26	M30
85	**UKF319+H2319X**	290	94	228	35	30	59	111	—	90	—	149	—	30	M30
90	*UKFX20+H2320X*	268	97	211	31	31	59	108	—	97	—	—	—	—	M27
	UKF320+H2320X	310	94	242	38	32	59	115	—	97	—	154	—	31	M33
100	**UKF322+H2322X**	340	96	266	41	35	60	121	—	105	—	165	—	36	M36
110	**UKF324+H2324X**	370	110	290	41	40	65	130	—	112	—	175	—	35	M36
115	**UKF326+H2326X**	410	115	320	41	45	65	134	—	121	—	180	—	36	M36
125	**UKF328+H2328X**	450	125	350	41	55	75	148	—	131	—	195	—	37	M36

备考 1. 以上用斜体字体表记的轴承组件型号，请事先向ASAHI咨询。
2. 适用轴承的主要尺寸如第144页所示。
3. 润滑脂注油嘴采用PF1/8型。
4. 轴径英制尺寸的详细内容如第160页所示。

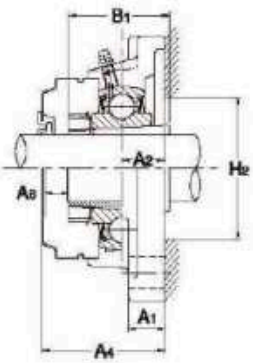

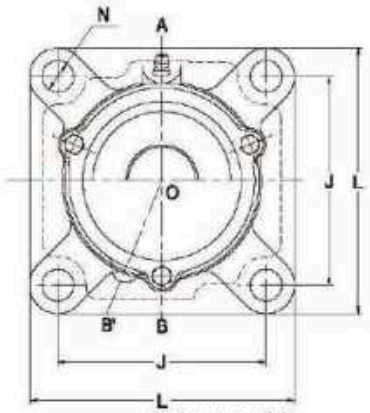

带铸铁制防护盖

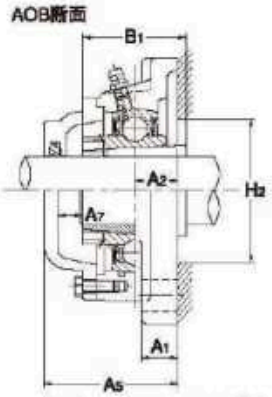

断面AOB':CUCF200C(CE)型
断面AOB :CUCF300C(CE)型

球轴承			标准	带钢板制防护盖	带铸铁制防护盖	轴承组件的质量 (kg)		
公称型号	基本额定负荷 (kN)		轴承座的公称型号	轴承组件的公称型号	轴承组件的公称型号	标准	带钢板制的防护盖	带铸铁制的防护盖
	Cr	Cor		带橡胶密封防护盖（轴端盖）				
UK215+H2315X	66	48.2	F215	—	CUKF215C(CE)+H2315X	6.63	—	8.58
UKX15+H2315X	72.5	53	FX15	—	—	7.67	—	—
UK315+H2315X	114	76.9	F315	—	CUKF315C(CE)+H2315X	11.54	—	14.0
UK216+H2316X	72.5	53	F216	—	CUKF216C(CE)+H2316X	7.93	—	9.93
UKX16+H2316X	83.5	61.8	FX16	—	—	10.2	—	—
UK316+H2316X	123	86.4	F316	—	CUKF316C(CE)+H2316X	12.84	—	16.3
UK217+H2317X	83.5	61.8	F217	—	CUKF217C(CE)+H2317X	9.35	—	12.4
UKX17+H2317X	95.5	71.4	FX17	—	—	10.57	—	—
UK317+H2317X	132	96.5	F317	—	CUKF317C(CE)+H2317X	15.1	—	18.6
UK218+H2318X	95.5	71.4	F218	—	CUKF218C(CE)+H2318X	11.08	—	15.3
UKX18+H2318X	109	81.6	FX18	—	—	10.2	—	—
UK318+H2318X	143	107.2	F318	—	CUKF318C(CE)+H2318X	19.0	—	22.5
UK319+H2319X	153	118.4	F319	—	CUKF319C(CE)+H2319X	18.47	—	24.4
UKX20+H2320X	134	104.7	FX20	—	—	15.9	—	—
UK320+H2320X	173	140.4	F320	—	CUKF320C(CE)+H2320X	23.68	—	30.2
UK322+H2322X	205	178.8	F322	—	CUKF322C(CE)+H2322X	33.83	—	39.4
UK324+H2324X	207	184.8	F324	—	CUKF324C(CE)+H2324X	44.83	—	52.5
UK326+H2326X	229	214.3	F326	—	CUKF326C(CE)+H2326X	59.04	—	68.8
UK328+H2328X	255	246	F328	—	CUKF328C(CE)+H2328X	87.3	—	90.9

5. 「带防护盖轴承组件的公称型号例子」

带铸铁制防护盖 { 带橡胶密封防护盖 ：CUKF215C+H2315X
轴端防护盖 ：CUKF215CE+H2315X

带管端套头及圆形法兰座式类型的带座轴承组件

UCFC型

带顶丝
圆柱孔型

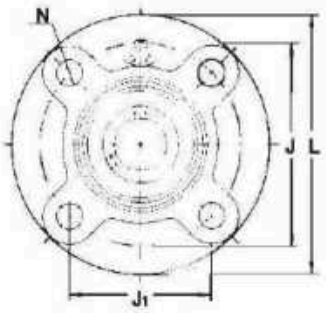

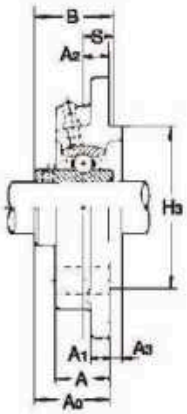

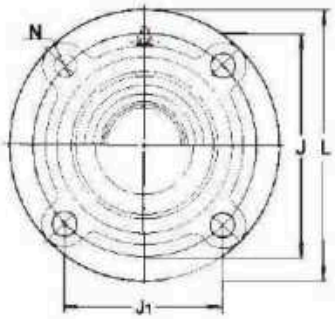

带钢板制防护盖

轴径：12～70mm

轴径 (mm)	轴承组件的公称型号	主要尺寸 (mm)																安装用螺栓的型号
		L	A	J	J1	N	A1	A2	A3	H3	A0	B	S	A4	A5	A6	A7	
12	**UCFC201**	100	20.5	78	55.1	12	7	10	5	62	28.3	31	12.7	38	41	8	6	M10
15	**UCFC202**	100	20.5	78	55.1	12	7	10	5	62	28.3	31	12.7	38	41	8	6	M10
17	**UCFC203**	100	20.5	78	55.1	12	7	10	5	62	28.3	31	12.7	38	41	8	6	M10
20	**UCFC204**	100	20.5	78	55.1	12	7	10	5	62	28.3	31	12.7	38	41	8	6	M10
25	**UCFC205**	115	21	90	63.6	12	7	10	6	70	29.8	34.1	14.3	42	45	11	9	M10
	UCFCX05	111	24	92	65	9.5	9.5	10	6	76	32.2	38.1	15.9	—	—	—	—	M 8
30	**UCFC206**	125	23	100	70.7	12	8	10	8	80	32.2	38.1	15.9	43	47	9	8	M10
	UCFCX06	127	22.5	105	74.2	12	9.5	8	9.5	85	33.4	42.9	17.5	—	—	—	—	M10
35	**UCFC207**	135	26	110	77.8	14	9	11	8	90	36.4	42.9	17.5	46	51	8	8	M12
	UCFCX07	133	26	111	78.5	12	11	9	11	92	39.2	49.2	19	—	—	—	—	M10
40	**UCFC208**	145	26	120	84.8	14	9	11	10	100	41.2	49.2	19	52	56	10	8	M12
	UCFCX08	133	26	111	78.5	12	11	9	11	92	39.2	49.2	19	—	—	—	—	M10
45	**UCFC209**	160	26	132	93.3	16	14	10	12	105	40.2	49.2	19	51	55	10	8	M14
	UCFCX09	155	25	130	91.9	14	11	8	12	108	40.6	51.6	19	—	—	—	—	M12
50	**UCFC210**	165	28	138	97.6	16	14	10	12	110	42.6	51.6	19	54	59	9	10	M14
	UCFCX10	162	25	136	96.2	14	11	7	16	118	40.4	55.6	22.2	—	—	—	—	M12
55	**UCFC211**	185	31	150	106.1	19	15	13	12	125	46.4	55.6	22.2	57	63	9	10	M16
	UCFCX11	180	26	152	107.5	16	13	4	22	127	43.7	65.1	25.4	—	—	—	—	M14
60	**UCFC212**	195	36	160	113.1	19	15	17	12	135	56.7	65.1	25.4	68	74	10	11	M16
	UCFCX12	194	33	165	116.7	16	14	11	20	140	50.7	65.1	25.4	—	—	—	—	M14
65	**UCFC213**	205	36	170	120.2	19	15	16	14	145	55.7	65.1	25.4	67	75	10	13	M16
	UCFCX13	194	33	165	116.7	16	14	11	20	140	55.4	74.6	30.2	—	—	—	—	M14
70	**UCFC214**	215	40	177	125.1	19	18	17	14	150	61.4	74.6	30.2	—	84	—	16	M16
	UCFCX14	222	36	190	134.3	19	14	14	20	164	58.5	77.8	33.3	—	—	—	—	M16

备考 1. 以上用斜体字体表记的轴承组件型号，请事先向ASAHI咨询。

2. 适用轴承的主要尺寸如第141,142页所示。

3. 润滑脂注油嘴在轴承的内径代号为13以下时采用1/4-28UNF型，在轴承的内径代号为14以上时则采用PF1/8型。

4. 轴径英制尺寸的详细内容如第157,158页所示。

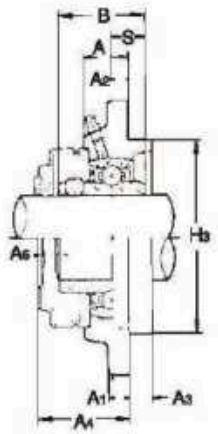

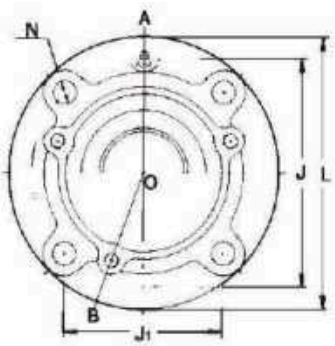

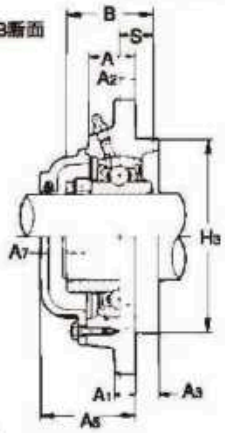

带铸铁制防护盖

球轴承			标准轴承座的公称型号	带钢板制防护盖轴承组件的公称型号	带铸铁制防护盖轴承组件的公称型号	轴承组件的质量 (kg)		
公称型号	基本额定负荷 (kN)			带橡胶密封防护盖（轴端盖）		标准	带钢板制的防护盖	带铸铁制的防护盖
	Cr	Cor						
UC201	12.8	6.6	FC204	UCFC201C(E)	CUCFC201C(CE)	0.89	0.92	1.2
UC202	12.8	6.6	FC204	UCFC202C(E)	CUCFC202C(CE)	0.87	0.90	1.2
UC203	12.8	6.6	FC204	UCFC203C(E)	CUCFC203C(CE)	0.86	0.89	1.2
UC204	12.8	6.6	FC204	UCFC204C(E)	CUCFC204C(CE)	0.84	0.87	1.2
UC205	14	7.9	FC205	UCFC205C(E)	CUCFC205C(CE)	0.97	0.97	1.5
UCX05	19.8	11.3	FCX05	—	—	1.1	—	—
UC206	19.6	11.3	FC206	UCFC206C(E)	CUCFC206C(CE)	1.18	1.18	2.0
UCX06	25.9	15.4	FCX06	—	—	1.5	—	—
UC207	25.9	15.4	FC207	UCFC207C(E)	CUCFC207C(CE)	1.55	1.65	2.4
UCX07	29.3	17.9	FCX07	—	—	1.8	—	—
UC208	29.3	17.9	FC208	UCFC208C(E)	CUCFC208C(CE)	1.85	1.85	2.8
UCX08	33	20.5	FCX08	—	—	1.8	—	—
UC209	33	20.5	FC209	UCFC209C(E)	CUCFC209C(CE)	2.42	2.52	3.7
UCX09	35.5	23.2	FCX09	—	—	2.5	—	—
UC210	35.5	23.2	FC210	UCFC210C(E)	CUCFC210C(CE)	2.71	2.91	4.2
UCX10	43	29.4	FCX10	—	—	2.86	—	—
UC211	43	29.4	FC211	UCFC211C(E)	CUCFC211C(CE)	3.9	4.0	5.0
UCX11	52.5	36.1	FCX11	—	—	4.0	—	—
UC212	52.5	36.1	FC212	UCFC212C(E)	CUCFC212C(CE)	4.55	4.75	6.0
UCX12	57.5	40	FCX12	—	—	4.6	—	—
UC213	57.5	40	FC213	UCFC213C(E)	CUCFC213C(CE)	5.11	5.31	7.0
UCX13	62	44	FCX13	—	—	5.08	—	—
UC214	62	44	FC214	—	CUCFC214C(CE)	6.4	—	8.2
UCX14	66	48.2	FCX14	—	—	7.4	—	—

5. 「带防护盖轴承组件的公称型号例子」

带钢板制防护盖 { 带橡胶密封防护盖：UCFC210C ; 轴端防护盖：UCFC210E }

带铸铁制防护盖 { 带橡胶密封防护盖：CUCFC210C ; 轴端防护盖：CUCFC210CE }

带管端套头及圆形法兰座式类型的带座轴承组件

UCFC型

带顶丝
圆柱孔型

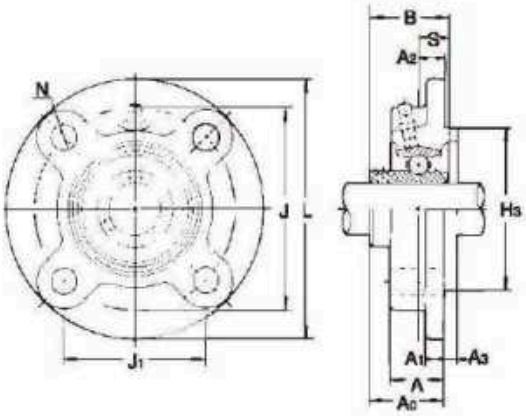

轴径：75～100mm

轴径 (mm)	轴承组件的公称型号	主要尺寸 (mm)														安装用螺栓的型号
		L	A	J	J1	N	A1	A2	A3	H3	A0	B	S	A5	A7	
75	**UCFC215**	220	40	184	130.1	19	18	18	16	160	62.5	77.8	33.3	86	17	M16
	UCFCX15	222	35	190	134.3	19	16	12	22	164	61.3	82.6	33.3	—	—	M16
80	**UCFC216**	240	42	200	141.4	23	18	18	16	170	67.3	82.6	33.3	91	15	M20
	UCFCX16	260	36	219	154.8	23	19	10	25	186	61.6	85.7	34.1	—	—	M20
85	**UCFC217**	250	45	208	147.1	23	20	18	18	180	69.6	85.7	34.1	93	15	M20
	UCFCX17	260	36	219	154.8	23	19	10	25	186	66.3	96	39.7	—	—	M20
90	**UCFC218**	265	50	220	155.5	23	20	22	18	190	78.3	96	39.7	104	17	M20
	UCFCX18	260	43	219	154.8	23	19	12	28	186	73.1	104	42.9	—	—	M20
100	*UCFCX20*	276	66	238	168.3	23	22	22	28	206	90.3	117.5	49.2	—	—	M20

备考 1. 以上用斜体字体表记的轴承组件型号，请事先向ASAHI咨询。
2. 适用轴承的主要尺寸如第142页所示。
3. 润滑脂注油嘴采用PF1/8型。
4. 轴径英制尺寸的详细内容如第158页所示。

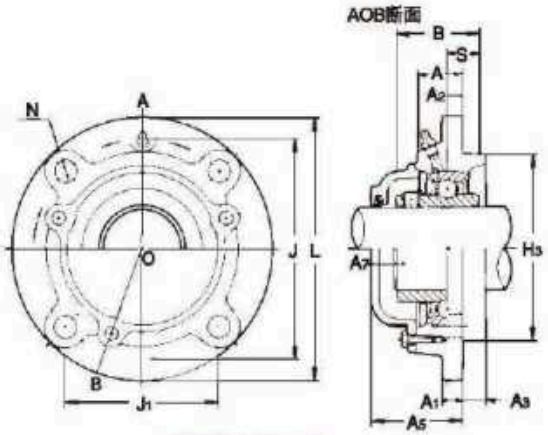

带铸铁制防护盖

球轴承			标准轴承座的公称型号	带铸铁制防护盖轴承组件的公称型号	轴承组件的质量 (kg)	
公称型号	基本额定负荷 (kN)			带橡胶密封的防护盖（轴端防护盖）	标准	带铸铁制的防护盖
	Cr	Cor				
UC215 UCX15	66 72.5	48.2 53	FC215 FCX15	**CUCFC215C(CE)** —	6.92 7.4	8.8 —
UC216 UCX16	72.5 83.5	53 61.8	FC216 FCX16	**CUCFC216C(CE)** —	8.6 11.5	11.3 —
UC217 UCX17	83.5 95.5	61.8 71.4	FC217 FCX17	**CUCFC217C(CE)** —	9.83 11.1	12.8 —
UC218 UCX18	95.5 109	71.4 81.6	FC218 FCX18	**CUCFC218C(CE)** —	12.24 11.3	15.9 —
UCX20	134	104.7	FCX20	—	18.19	—

5. 「带防护盖轴承组件的公称型号例子」

带铸铁制防护盖 { 带橡胶密封防护盖 ：CUCFC215C
轴端防护盖 ：CUCFC215CE

带管端套头及圆形法兰座式类型的带座轴承组件

UKFC+H型

带紧固套
圆锥孔型

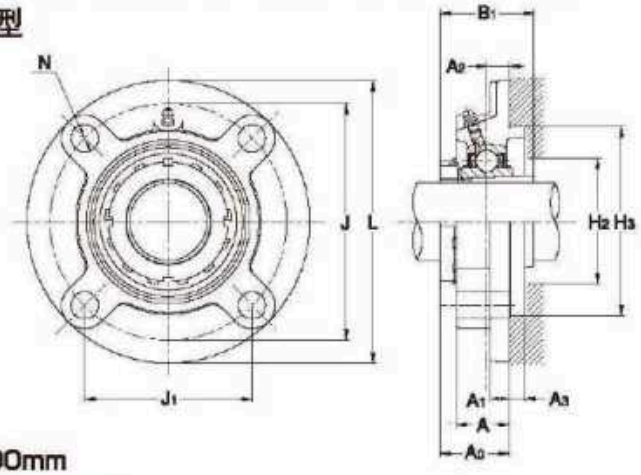

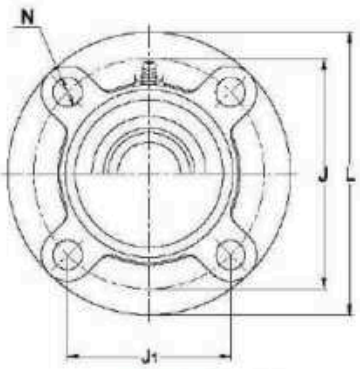

带钢板制防护盖

轴径：20~90mm

轴径 (mm)	轴承组件的公称型号	主要尺寸 (mm)																安装用螺栓的型号
		L	A	J	J1	N	A1	A2	A3	H2	H3	A0	B1	A4	A5	A6	A7	
20	**UKFC205+H2305X**	115	21	90	63.6	12	7	10	6	—	70	29.5	35	42	45	11	9	M10
	UKFCX05+H2305X	111	24	92	65	9.5	9.5	10	6	—	76	31	35	—	—	—	—	M 8
25	**UKFC206+H2306X**	125	23	100	70.7	12	8	10	8	—	80	31	38	43	47	10	10	M10
	UKFCX06+H2306X	127	22.5	105	74.2	12	9.5	8	9.5	—	85	29.5	38	—	—	—	—	M10
30	**UKFC207+H2307X**	135	26	110	77.8	14	9	11	8	40	90	33.5	43	46	51	11	11	M12
	UKFCX07+H2307X	133	26	111	78.5	12	11	9	11	—	92	32.5	43	—	—	—	—	M10
35	**UKFC208+H2308X**	145	26	120	84.8	14	9	11	10	45	100	35.5	46	52	56	15	14	M12
	UKFCX08+H2308X	133	26	111	78.5	12	11	9	11	45	92	34	46	—	—	—	—	M10
40	**UKFC209+H2309X**	160	26	132	93.3	16	14	10	12	51	105	36	50	51	55	14	13	M14
	UKFCX09+H2309X	155	25	130	91.9	14	11	8	12	51	108	34.5	50	—	—	—	—	M12
45	**UKFC210+H2310X**	165	28	138	97.6	16	14	10	12	56	110	37.5	55	54	59	15	15	M14
	UKFCX10+H2310X	162	25	136	96.2	14	11	7	16	56	118	35.5	55	—	—	—	—	M12
50	**UKFC211+H2311X**	185	31	150	106.1	19	15	13	12	61	125	41.5	59	57	63	14	15	M16
	UKFCX11+H2311X	180	26	152	107.5	16	13	4	22	61	127	34	59	—	—	—	—	M14
55	**UKFC212+H2312X**	195	36	160	113.1	19	15	17	12	67	135	48	62	68	74	19	20	M16
	UKFCX12+H2312X	194	33	165	116.7	16	14	11	20	—	140	43	62	—	—	—	—	M14
60	**UKFC213+H2313X**	205	36	170	120.2	19	15	16	14	72	145	49	65	67	75	17	20	M16
	UKFCX13+H2313X	194	33	165	116.2	16	14	11	20	72	140	45	65	—	—	—	—	M14
65	**UKFC215+H2315X**	220	40	184	130.1	19	18	18	16	82	160	53.5	73	—	86	—	26	M16
	UKFCX15+H2315X	222	35	190	134.3	19	16	12	22	82	164	49	73	—	—	—	—	M16
70	**UKFC216+H2316X**	240	42	200	141.4	23	18	18	16	88	170	57	78	—	91	—	26	M20
	UKFCX16+H2316X	260	36	219	154.8	23	19	10	25	88	186	50	78	—	—	—	—	M20
75	**UKFC217+H2317X**	250	45	208	147.1	23	20	18	18	93	180	59	82	—	93	—	26	M20
	UKFCX17+H2317X	260	36	219	154.8	23	19	10	25	93	186	52.5	82	—	—	—	—	M20
80	**UKFC218+H2318X**	265	50	220	155.5	23	20	22	18	98	190	64.5	86	—	104	—	31	M20
	UKFCX18+H2318X	260	43	219	154.8	23	19	12	28	98	186	56	86	—	—	—	—	M20
90	*UKFCX20+H2320X*	276	66	238	168.3	23	22	22	28	—	206	71	97	—	—	—	—	M20

备考 1. 以上用斜体字体表记的轴承组件型号，请事先向**ASAHI**咨询。

2. 适用轴承的主要尺寸如第143,144页所示。

3. 润滑脂注油嘴在轴承的内径代号为13以下时采用1/4-28UNF型，在轴承的内径代号为14以上时则采用PF1/8型。

4. 轴径英制尺寸的详细内容如第159,160页所示。

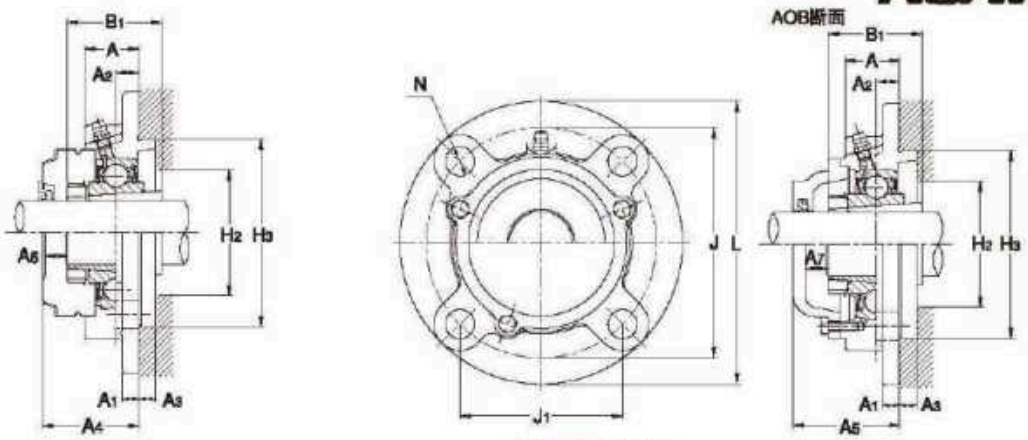

带铸铁制防护盖

球轴承 公称型号	基本额定负荷 (kN) Cr	Cor	标准轴承座的公称型号	带钢板制防护盖轴承组件的公称型号 / 带橡胶密封防护盖(轴端盖)	带铸铁制防护盖轴承组件的公称型号	轴承组件的质量(kg) 标准	带钢板制的防护盖	带铸铁制的防护盖
UK205+H2305X	14	7.9	FC205	UKFC205C(E)+H2305X	CUKFC205C(CE)+H2305X	1.02	1.12	1.6
UKX05+H2305X	19.6	11.3	FCX05	—	—	1.1	—	—
UK206+H2306X	19.6	11.3	FC206	UKFC206C(E)+H2306X	CUKFC206C(CE)+H2306X	1.27	1.27	2.1
UKX06+H2306X	25.9	15.4	FCX06	—	—	1.5	—	—
UK207+H2307X	25.9	15.4	FC207	UKFC207C(E)+H2307X	CUKFC207C(CE)+H2307X	1.6	1.7	2.5
UKX07+H2307X	29.3	17.9	FCX07	—	—	1.8	—	—
UK208+H2308X	29.3	17.9	FC208	UKFC208C(E)+H2308X	CUKFC208C(CE)+H2308X	1.92	1.92	2.9
UKX08+H2308X	33	20.5	FCX08	—	—	1.8	—	—
UK209+H2309X	33	20.5	FC209	UKFC209C(E)+H2309X	CUKFC209C(CE)+H2309X	2.52	2.62	3.8
UKX09+H2309X	35.5	23.2	FCX09	—	—	2.5	—	—
UK210+H2310X	35.5	23.2	FC210	UKFC210C(E)+H2310X	CUKFC210C(CE)+H2310X	2.86	3.06	4.4
UKX10+H2310X	43	29.4	FCX10	—	—	2.87	—	—
UK211+H2311X	43	29.4	FC211	UKFC211C(E)+H2311X	CUKFC211C(CE)+H2311X	4.0	4.2	5.2
UKX11+H2311X	52.5	36.1	FCX11	—	—	3.9	—	—
UK212+H2312X	52.5	36.1	FC212	UKFC212C(E)+H2312X	CUKFC212C(CE)+H2312X	4.57	4.87	6.1
UKX12+H2312X	57.5	40	FCX12	—	—	4.6	—	—
UK213+H2313X	57.5	40	FC213	UKFC213C(E)+H2313X	CUKFC213C(CE)+H2313X	5.22	5.52	7.2
UKX13+H2313X	62	44	FCX13	—	—	4.84	—	—
UK215+H2315X	66	48.2	FC215	—	CUKFC215C(CE)+H2315X	7.33	—	9.2
UKX15+H2315X	72.5	53	FCX15	—	—	7.4	—	—
UK216+H2316X	72.5	53	FC216	—	CUKFC216C(CE)+H2316X	9.05	—	11.7
UKX16+H2316X	83.5	61.8	FCX16	—	—	11.6	—	—
UK217+H2317X	83.5	61.8	FC217	—	CUKFC217C(CE)+H2317X	10.41	—	13.4
UKX17+H2317X	95.5	71.4	FCX17	—	—	11.0	—	—
UK218+H2318X	95.5	71.4	FC218	—	CUKFC218C(CE)+H2318X	12.58	—	16.3
UKX18+H2318X	109	81.6	FCX18	—	—	11.0	—	—
UKX20+H2320X	134	104.7	FCX20	—	—	17.25	—	—

5. 「带防护盖轴承组件的公称型号例子」

带钢板制防护盖 { 带橡胶密封防护盖：UKFC210C+H2310X ; 轴端防护盖：UKFC210E+H2310X }

带铸铁制防护盖 { 带橡胶密封防护盖：CUKFC210C+H2310X ; 轴端防护盖：CUKFC210CE+H2310X }

带管端套头及方形法兰座式类型的带座轴承组件

UCFS型

带顶丝
圆柱孔型

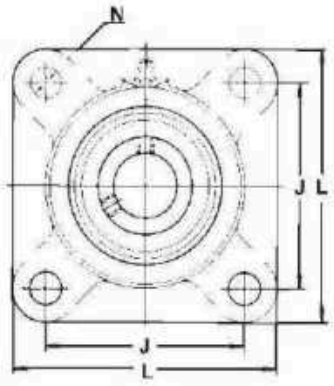

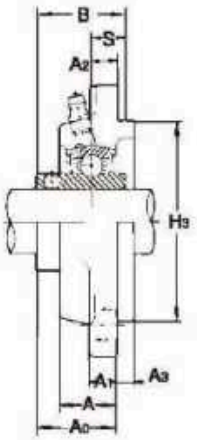

轴径：25～140mm

轴径	轴承组件的	主要尺寸 (mm)													安装用螺栓的
(mm)	公称型号	L	A	J	N	A_1	A_2	A_3	H_3	A_0	B	S	A_5	A_7	型 号
25	**UCFS305**	110	22	80	16	13	9	7	80	32	38	15	48	10	M14
30	**UCFS306**	125	24	95	16	15	10	8	90	36	43	17	52	10	M14
35	**UCFS307**	135	27	100	19	16	11	9	100	40	48	19	56	10	M16
40	**UCFS308**	150	30	112	19	17	13	10	115	46	52	19	63	11	M16
45	**UCFS309**	160	33	125	19	18	14	11	125	49	57	22	67	12	M16
50	**UCFS310**	175	36	132	23	19	16	12	140	55	61	22	73	12	M20
55	**UCFS311**	185	39	140	23	20	17	13	150	58	66	25	77	13	M20
60	**UCFS312**	195	42	150	23	22	19	14	160	64	71	26	84	14	M20
65	**UCFS313**	208	40	166	23	22	15	18	175	60	75	30	85	17	M20
70	**UCFS314**	226	43	178	25	25	18	18	185	63	78	33	88	17	M22
75	**UCFS315**	236	48	184	25	25	21	18	200	71	82	32	96	17	M22
80	**UCFS316**	250	48	196	31	27	18	20	210	70	86	34	95	17	M27
85	**UCFS317**	260	54	204	31	27	24	20	220	80	96	40	106	18	M27
90	**UCFS318**	280	56	216	35	30	24	20	240	80	96	40	108	20	M30
95	**UCFS319**	290	74	228	35	30	39	20	250	101	103	41	129	20	M30
100	**UCFS320**	310	74	242	38	32	39	20	260	105	108	42	134	21	M33
105	**UCFS321**	310	74	242	38	32	39	20	260	107	112	44	136	21	M33
110	**UCFS322**	340	71	266	41	35	35	25	300	106	117	46	140	26	M36
120	**UCFS324**	370	80	290	41	40	35	30	330	110	126	51	145	25	M36
130	**UCFS326**	410	85	320	41	45	35	30	360	116	135	54	150	24	M36
140	**UCFS328**	450	95	350	41	55	45	30	400	131	145	59	165	24	M36

备考 1. 以上用斜体字体表记的轴承组件型号，请事先向**ASAHI**咨询。

2. 适用轴承的主要尺寸如第141,142页所示。

3. 润滑脂注油嘴在轴承的内径代号为13以下时采用1/4-28UNF型，在轴承的内径代号为14以上时则采用PF1/8型。

4. 轴径英制尺寸的详细内容如第157,158页所示。